目 录

旋片真空泵SOGEVAC 2

概述

SOGEVAC泵应用 2
适合不同应用范围的SOGEVAC泵用油 3
适合不同泵型的SOGEVAC泵用油 3
产品范围、特点和设计 5

产品

SOGEVAC .. B
- SV 10 B / SV 16 B 7
- SV 25 B 9
- SV 40 B / SV 65 B 11
- SV 100 B 14
- SV 120 B 17
- SV 300 B 20
- SV 470 B(F) / SV 570 B(F) 24
- SV 630 B / SV 630 BF / SV 750 B / SV 750 B(F) 28

SOGEVAC .. BI
- SV 28 BI 32
- SV 40 BI 35

SOGEVAC
- SV 16 D 和 SV25 D 37
- SV 200 40
- SV 1200 43

氧气应用PFPE泵 46

SOGEVAC .. ATEX
- SV 40 ATEX 47
- 2类/3类ATEX泵 51

概述

SOGEVAC泵应用

真空泵 / 应用领域	SOGEVAC SV 10 B	SOGEVAC SV 16 B	SOGEVAC SV 25 B	SOGEVAC SV 40 B	SOGEVAC SV 65 B	SOGEVAC SV 100 B	SOGEVAC SV 120 B	SOGEVAC SV 300 B	SOGEVAC SV 500 B	SOGEVAC SV 630 B	SOGEVAC SV 630 BF	SOGEVAC SV 750 B/BF	SOGEVAC SV 28 BI	SOGEVAC SV 40 BI	SOGEVAC SV 16	SOGEVAC SV 25	SOGEVAC SV 200	SOGEVAC SV 1200	SOGEVAC SV 40 ATEX
真空镀膜						n	n	n	n	n	n	n					n	n	
研究和开发													n	n	n	n			
化工/制药				n	n	n	n	n									n		n
冶金/工业炉						n	n	n	n	n	n	n		n			n	n	
照明	n	n	n	n	n	n							n	n	n	n			
汽车工业	n	n	n	n	n	n	n	n	n	n	n	n			n	n	n		n
激光	n	n													n	n			
空间模拟										n	n	n	n	n			n	n	
分析仪器													n	n					
环境工程				n	n	n	n	n							n	n	n		n
制冷和空调	n	n	n	n									n	n					
电气工程				n	n	n	n	n	n	n	n	n					n		
机械工程				n	n	n	n	n	n	n	n	n					n	n	n
医疗技术		n	n	n	n	n	n	n					n	n	n	n	n		
冻干系统				n	n	n	n	n	n	n	n	n	n	n			n		
高真空泵系统 前级真空泵	n	n	n	n	n	n							n	n					
食品工业	n	n	n	n	n	n	n	n		n							n	n	
真空设备	n	n	n	n	n	n	n	n	n	n	n	n	n	n	n	n	n	n	
电力工程/分区供暖				n	n	n	n	n									n		
清洁								n		n	n	n						n	
包装	n	n	n	n	n	n	n	n		n	n	n					n	n	

适合不同应用范围的SOGEVAC泵用油

应用领域 / LEYBONOL油	真空镀膜	研究和开发	化工/制药	冶金/工业炉	照明	汽车工业	激光	空间模拟	分析仪器	环境技术	电气工程	机械工程	医疗技术	真空干燥	高真空泵系统前级真空泵	食品业	真空设备	电力工程/分供采暖	清洁	包装
LVO 110	n	n	n	n	n		n	n	n	n	n	n	n	n	n	n	n	n	n	n
LVO 120	n	n	n	n	n		n	n	n	n	n	n	n	n	n	n	n	n	n	n
LVO 130	n	n	n	n	n		n	n		n	n	n	n	n	n	n	n	n	n	n
LVO 140												n	n			n				n
LVO 150												n	n			n				n
LVO 160	n	n	n	n	n		n	n		n	n	n	n	n	n	n	n	n	n	n
LVO 200	n	n	n	n	n		n		n	n		n	n					n	n	
LVO 210	n	n	n	n	n		n						n					n	n	
LVO 300			n							n	n	n	n	n	n	n	n		n	n
LVO 400	n	n	n									n			l	n				n
DOT 4						n														

n = 标准推荐
l = 可选配置
s = 请联系莱宝公司

该表仅列出了一般应用。具体要求可能需要进行深入的分析。
具体问题请联系莱宝公司。

关于油品技术规范说明，请参见产品样本
“润滑油/润滑脂Leybonol®”部分。

适合不同泵型的SOGEVAC泵用油

泵系列	SV						SV B						BI	ATEX	
LEYBONOL油	SV 16 D, SV 25 D	SV 40, SV 65	SV 100	SV 200, SV 300	SV 500, SV 630, SV 750	SV 1200	SV 10 B, SV 16 B	SV 25 B	SV 40 B	SV 65 B, SV 100 B, SV 120 B	SV 300 B to SV 750 B (F)	SV 28 BI, SV 40 BI	SV 40 B Category 1(l)/2(o)	SV 40 B Category 1(l)/2(o) IIB + H2	SV 40 B to 630 B Category 3(l)/3(o) IIA
LVO 110	n	n					n	n	s [1]			n			
LVO 120	n	n					n	n	s [1]			n			
LVO 130	s	s	n	n	n	n			s [2]	n	n				
LVO 140	l	l	l				l	l	s	s					
LVO 150			l	l	l	l		s	l	l	l				
LVO 160	s	s	n	n	n	n			s [2]	n	n				
LVO 200	l	l	l				l	l	s	s		l	n		s
LVO 210	s [2]	s [2]	l	l	l	l	s	s	l	l	l			n	n
LVO 300	l	l	l	l	s	s			l	l	s				s
LVO 400	l	l	l	l	l	l				l	l				l [3]
LVO 420												n			
DOT 4		l							l						

n = 标准推荐
l = 可选配置
s = 请联系莱宝公司
[1] = 单相电机
[2] = 三相电机
[3] = ATEX，仅外部

该表仅列出了一般应用。具体要求可能需要进行深入的分析。
具体问题请联系莱宝真空。

关于油技术规范说明，请参见产品样本
“润滑油/润滑脂Leybonol®”部分。

产品范围、特点和设计

油封式旋片真空泵目前用于真空应用所有领域。并且适合工业生产和研究。还用于获得粗真空和中真空，或者作为罗茨真空泵或高真空泵的前级。SOGEVAC泵低噪音水平和运行稳定获得广泛认可。

多年来在真空工程方面的经验以及真空技术的最新发展使得SOGEVAC产品能顺应工业和环境要求。 全系列的产品（抽速范围：10 - 1200立方米/小时（5.9 - 707立方英尺/分钟））使得所有客户都能按照其特定需求选择到其适合的产品。

客户得益

- 从大气压到极限压强，持续运行
- 在低压强时大抽速
- 低噪声
- 低振动
- 集成排气过滤器，效率超过99.9%
- 由于采用集成回油管线，泵油无损耗
- 排气中不含油雾
- 高效风冷（标准）
- 水冷版（可选）
- 空间要求低，便于安装
- 结实坚固
- 易于维护
- 设计紧凑
- SV 100 B以上可直接连接罗茨泵
- 性价比最佳
- 水蒸汽容许压强高
- 适合多种应用
- 根据不同应用，提供多种附件

应用领域

- 汽车工业
- 食品工业
- 工业炉与设备
- 激光技术
- 医疗技术
- 冶金
- 动力工程、远程供能
- 空间模拟
- 真空镀膜

备注
本产品目录未示出欧盟指令2005/ 32/CE和2009 /125/CE （EcP）的影响。

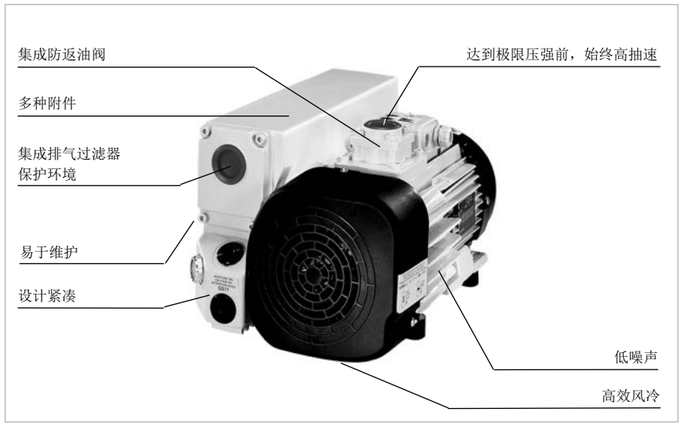

SOGEVAC泵的优异性能

设计原理

SOGEVAC泵属于油封旋片泵。泵油注入泵腔用于密封、润滑和冷却，泵油在油箱回收并过滤（若需要）。润滑系统在高进气口压强（最高1000mbar，绝对压强）下可持续运行，SOGEVAC泵在大多数粗真空应用都可以使用（有些情况需要增加附件）。

泵排放的工艺气体携带着油在油箱中进行初步分离，然后，再经过排气过滤器过滤，细油雾被过滤器截留。如此过滤的油被收集在油箱内，然后重新供应给泵。

充分优化的分离系统，考虑到真空泵种种运行条件，保证了在高进气压强下以及抽空蒸汽时，排气中不含油雾（分离效率超过99.9%）。

莱宝真空的SOGEVAC系列旋片真空泵由于其众多特色而一枝独秀。

设计紧凑

产品的设计使得效率更高。

对于SV 10 B - SV 65 B泵，电机和转子同轴。SV 100 B - SV 1200，电机根据要求通过联轴器或V形皮带（卧式电机）连接转子。所有的真空泵部件，例如，防返油阀，排气过滤器，包括所有的监控传感器的布局，都进行了充分优化设计，使得设备极其紧凑。

静音运行

SOGEVAC泵的设计保持噪声水平尽可能低。优化的运行速度和旋片设计，选择低噪声驱动电机，采用优秀的CNC自动设备，加之完美的生产工艺确保极优的元件公差和重复性。

防返油阀

SOGEVAC泵进气口配有内置防返油阀，采用金属滤网过滤保护泵。泵静置期间（例如由于停机或电源故障），防返油阀封闭进气口，使得在泵破空的同时，真空腔室内得以保压，有效防止了泵油返入真空腔。这种防返油在所有运行条件下都有效，当气镇阀打开时也是如此。

保护环境

内置排气滤芯确保了在整个运行压强范围（从大气压到极限压强）内排气都无油雾。

范围供货

所有泵在交付时都配有足量的泵油：SV 10 B - SV65 B，泵油装在油桶内，但SV 100 B往上型号泵，泵内已加好泵油。

PFPE版本泵在交付时不配LVO 400泵油。

产品

SOGEVAC SV 10 B / SV 16 B

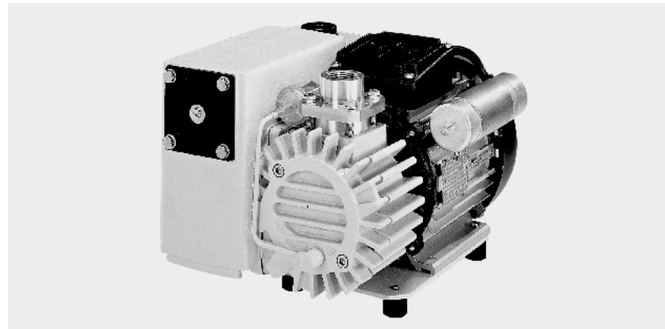

SOGEVAC SV 16 B

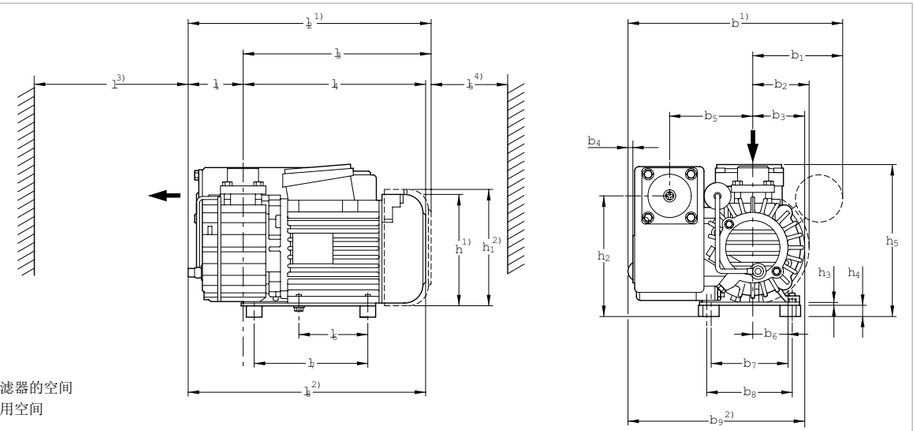

类型		b	b_1	b_2	b_3	b_4	b_5	b_6	b_7	b_8	b_9	h	h_1	h_2	h_3	h_4	h_5	l	l_1	l_2	l_3	l_4	l_5	l_6	l_7	l_8
SV 10 B/16 B	mm	279	117	72	67	7	109	52	100	112	230	142	152	158	4	15	199	200	72	315	244	237	100	90	148	309
	in.	10.98	4.61	2.83	2.64	0.28	4.29	2.05	3.94	4.41	9.06	5.59	5.98	6.22	0.16	0.59	7.83	7.87	2.83	12.4	9.91	9.33	3.94	3.54	5.83	12.17

SOGEVAC SV 10 B/ SV 16 B尺寸图

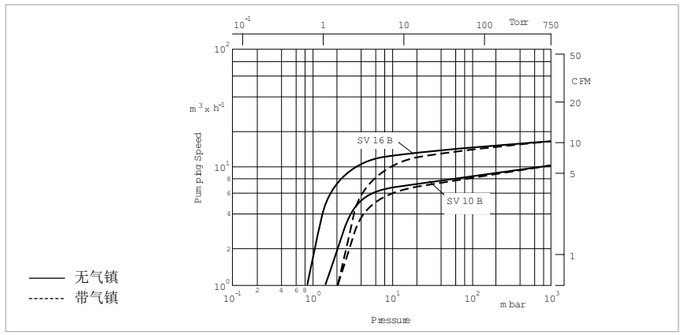

SOGEVAC SV 10 B/ SV 16 B在50赫兹时的抽速曲线
（本章末尾所示是60赫兹时的曲线）

技术参数

		SOGEVAC SV 10 B		SOGEVAC SV 16 B	
		50 Hz	60 Hz	50 Hz	60 Hz
名义抽速 [1]	$m^3 \times h^{-1}$ (cfm)	11.0 (6.5)	13.0 (7.7)	16.0 (9.4)	19.0 (11.2)
有效抽速 [1]	$m^3 \times h^{-1}$ (cfm)	9.5 (5.6)	11.5 (6.8)	15.0 (8.8)	17.0 (10.0)
极限分压强，关气镇 [1]	mbar (Torr)	≤ 1.5 (≤ 1.1)	≤ 1.5 (≤ 1.1)	≤ 1.0 (≤ 0.8)	≤ 1.0 (≤ 0.8)
极限全压强，开气镇 [1]	mbar (Torr)	≤ 2.5 (≤ 1.9)	≤ 2.5 (≤ 1.9)	≤ 2.0 (≤ 1.5)	≤ 2.0 (≤ 1.5)
最大水蒸汽允许压强 [1]	mbar (Torr)	10.0 (7.5)	15.0 (11.3)	10.0 (7.5)	15.0 (11.3)
水蒸汽处理能力	$g \times h^{-1}$ (qt/hr)	20 (0.02)	30 (0.03)	30 (0.03)	50 (0.05)
注油量	l (qt)	0.5 (0.53)	0.5 (0.53)	0.5 (0.53)	0.5 (0.53)
噪声水平 [2]	dB(A)	62 (1-ph.) - 60 (3-ph.)	66 (1-ph.) - 64 (3-ph.)	62 (1-ph.) - 60 (3-ph.)	66 (1-ph.) - 64 (3-ph.)
容许的环境温度	°C (°F)	12 to 40 (54 to 104)	12 to 40 (54 to 104)	12 to 40 (54 to 104)	12 to 40 (54 to 104)
电机额定值	kW (hp)	0.55 (0.75)	0.75 (1.02)	0.55 (0.75)	0.75 (1.02)
电机转速	min^{-1} (rpm)	3000 (3000)	3600 (3600)	3000 (3000)	3600 (3600)
防护等级	IP	55-F	55-F	55-F	55-F
重量（包括注油）	kg (lbs)	20.0 (41.55)	20.0 (41.55)	20.5 (45.25)	20.5 (45.25)
尺寸（长x宽x高）	mm (in.)	315 x 281 x 199 (12.4 x 11.06 x 7.83)	315 x 281 x 199 (12.4 x 11.06 x 7.83)	315 x 281 x 199 (12.4 x 11.06 x 7.83)	315 x 281 x 199 (12.4 x 11.06 x 7.83)
进气口 法兰连接（内螺纹） [3]	G	3/4" + 1/2"	3/4" + 1/2"	3/4" + 1/2"	3/4" + 1/2"

订货信息

	SOGEVAC SV 10 B 50/60 Hz	SOGEVAC SV 16 B 50/60 Hz
	产品号	产品号
SOGEVAC SV 10 B/SV 16 B		
三相电机，带气镇		
220-240/380-415 V, 50赫兹，和 220-266/380-460 V, 60赫兹 (CEI)	960 100	960 160
200 V, 50/60 Hz	960 115	960 175
单相电机 [4], 开气镇		
230 V, 50/60赫兹(CEI)	960 105	960 165
110-120 V, 60 Hz	960 110	960 170
100 V, 50/60 Hz	960 114	960 174
其他电压/频率 [5]	根据要求提供	根据要求提供
注入专用油品	根据要求提供	根据要求提供
附件		
排气过滤器滤芯AFE SV10B/16B	714 13 280	714 13 280
排气口接口G 3/4英寸	971 433 140	971 433 140
备件		
维修套件	714 22 230	714 22 230
维护套件	971 444 430	971 444 430
密封套件FPM（FKM）	714 22 220	714 22 220

[1] 符合DIN 28 400和以下数据。
[2] 极限压强下运行，无气镇，在距离1米（3.5英尺）的位置自由场测量值
[3] 提供1/2英寸适配器。基础端口为3/4英寸。
[4] 单相电机没有插头、软线或通/断开关。
[5] 订购泵时请明示。

备注：SV 10B和SV 16 B在超过150毫巴的压强下不能持续运行。关于该应用，请咨询莱宝公司。

SOGEVAC SV 25 B

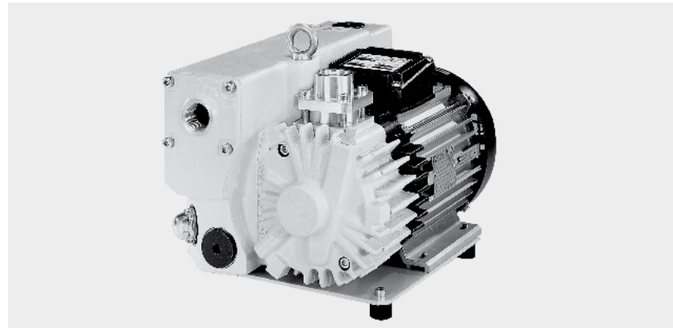

SOGEVAC SV 25 B

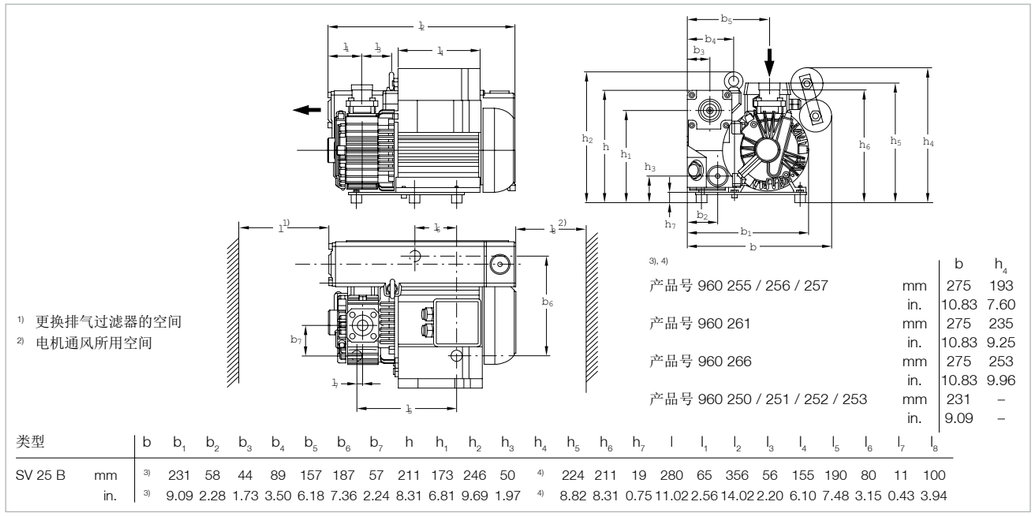

类型		b	b_1	b_2	b_3	b_4	b_5	b_6	b_7	h	h_1	h_2	h_3	h_4	h_5	h_6	h_7	l	l_1	l_2	l_3	l_4	l_5	l_6	l_7	l_8
SV 25 B	mm	[3]	231	58	44	89	157	187	57	211	173	246	50	[4]	224	211	19	280	65	356	56	155	190	80	11	100
	in.	[3]	9.09	2.28	1.73	3.50	6.18	7.36	2.24	8.31	6.81	9.69	1.97	[4]	8.82	8.31	0.75	11.02	2.56	14.02	2.20	6.10	7.48	3.15	0.43	3.94

SOGEVAC SV 25 B尺寸图

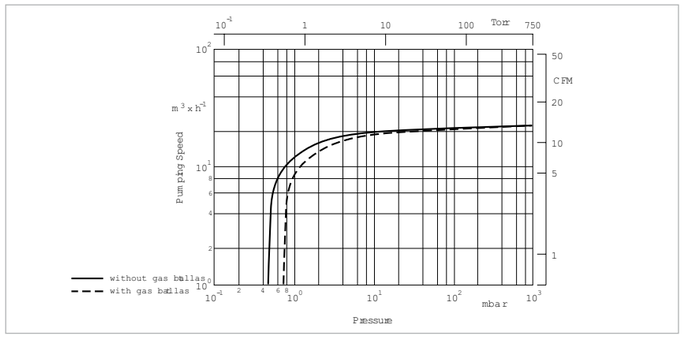

SOGEVAC SV 25 B在50赫兹时的抽速曲线

技术参数

		SOGEVAC SV 25 B 50 Hz	SOGEVAC SV 25 B 60 Hz
名义抽速 [1]	$m^3 \times h^{-1}$ (cfm)	26.0 (15.3)	31.0 (18.3)
有效抽速 [1]	$m^3 \times h^{-1}$ (cfm)	22.5 (13.3)	25.0 (14.7)
极限分压强，关气镇 [1]	mbar (Torr)	≤ 0.5 (≤ 0.4)	≤ 0.5 (≤ 0.4)
极限全压强，开气镇 [1]	mbar (Torr)	≤ 0.8 (≤ 0.6)	≤ 0.8 (≤ 0.6)
最大水蒸汽允许压强 [1]	mbar (Torr)	10.0 (7.5)	10.0 (7.5)
水蒸汽处理能力	$g \times h^{-1}$ (qt/hr)	85 (0.09)	100 (0.11)
注油量	l (qt)	0.5 (0.53)	0.5 (0.53)
噪声水平 [2]	dB(A)	64	67
容许的环境温度	°C (°F)	12 to 40 (54 to 104)	12 to 40 (54 to 104)
电机额定值	kW (hp)	0.9 (1.2)	1.1 (1.5)
电机转速	min^{-1} (rpm)	3000 (3000)	3600 (3600)
防护等级	IP	55-F	55-F
重量（包括注油）	kg (lbs)	26 (57.4) [（三相）] 27 (60.0) [（单相）]	26 (57.4) [（三相）] 27 (60.0) [（单相）]
尺寸（长x宽x高）	mm (in.)	356 x 275 x 246 (14.02 x 10.83 x 9.69)	356 x 275 x 246 (14.02 x 10.83 x 9.69)
法兰连接（内螺纹） [3]			
进气口 [4]	G 或 NPT	3/4" + 1/2"	3/4" + 1/2"
排气口	G 或 NPT	3/4"	3/4"

订货信息

	SOGEVAC SV 25 B 50/60 Hz 产品号
SOGEVAC SV 25 B	
三相电机，无气镇	
200-240/346-415 V, 50赫兹，和 200-277/346-480 V, 60赫兹(CEI)	960 250
200-240/346-415 V, 50赫兹和 200-277/346-480 V, 60赫兹(CEI), NPT法兰	960 252
三相电机，带气镇	
200-240/346-415 V, 50赫兹和 200-277/346-480 V, 60赫兹(CEI)	960 251
200-240/346-415 V, 50赫兹和 200-277/346-480 V, 60赫兹(CEI), NPT法兰	960 253
单相电机，无气镇	
230 V, 50/60赫兹(CEI)	960 255
单相电机，带气镇	
230 V, 50/60赫兹(CEI)	960 256
230 V, 50/60赫兹,NPT法兰(CEI)	960 257
110-120 V, 60赫兹	960 261
100 V, 50/60赫兹	960 266
其他电压/频率 [5]	根据要求提供
注入专用油品[5]	根据要求提供
附件	
排气过滤器滤芯AFE SV25 B	714 16 340
备件	
维护套件	971 423 450
维修套件	971 423 100
密封套件FPM（FKM）	714 19 490

[1] 符合DIN 28 400和以下数据。
[2] 极限压强下运行，无气镇，在距离1米（3.5英尺）的位置自由场测量值
[3] 配欧洲和日本电机的泵采用G。
配NEMA电机的泵采用NPT。
[4] 配置1/2英寸适配器。基础端口为3/4英寸。
[5] 订购泵时请明示。

SOGEVAC SV 40 B / SV 65 B

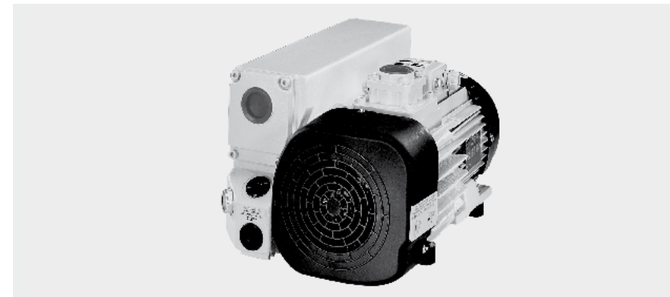

SOGEVAC SV 65 B

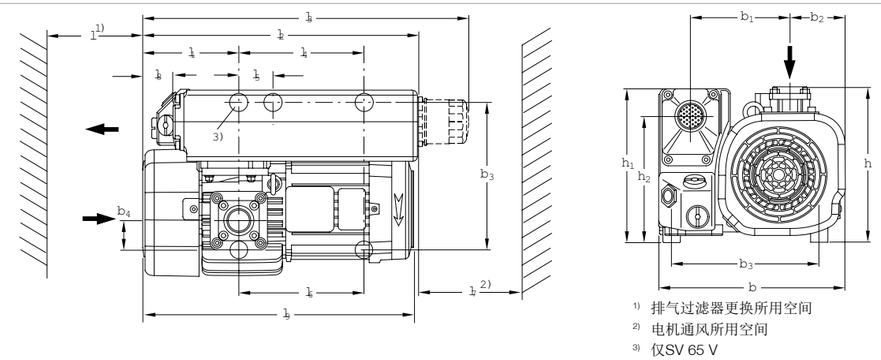

[1] 排气过滤器更换所用空间
[2] 电机通风所用空间
[3] 仅SV 65 V

类型		b	b_1	b_2	b_3	b_4	h	h_1	h_2	l	l_1	l_2	l_3	l_4	l_5	l_6	l_7	l_8	l_9
SV 40 B	mm	284	160	74	235	46	255	265	217	350	143	425	510	–	40	[4]	150	43	425
	in.	11.2	6.3	2.9	9.25	1.8	10.04	10.43	8.54	13.78	6.63	16.7	20.1	–	1.57	[4]	5.91	1.69	16.73
SV 65 B	mm	320	170	95	254	50	266	264	216	350	166	480	565	215	–	215	150	52	480
	in.	12.6	6.69	3.74	10.0	1.97	10.47	10.39	8.50	13.78	6.54	18.9	22.2	8.46	–	8.46	5.91	2.05	18.90

[4]	l_6
欧洲	220 8.66
美国/日本/台湾	226 8.89

SOGEVAC SV 40 B/ SV 65 B（有标准电机，欧洲型）尺寸图

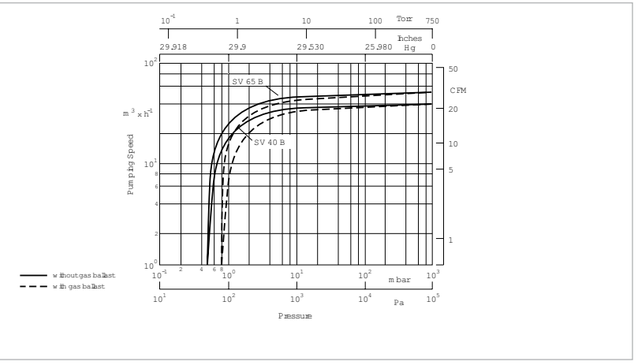

SOGEVAC SV 40 B/ SV 65 B在50赫兹时的抽速曲线

技术参数

		SOGEVAC SV 40 B		SOGEVAC SV 65 B	
		50 Hz	60 Hz	50 Hz	60 Hz
名义抽速 [1]	$m^3 \times h^{-1}$ (cfm)	44.0 (25.9)	53.0 (31.2)	59.0 (34.8)	71.0 (41.8)
有效抽速 [1]	$m^3 \times h^{-1}$ (cfm)	38.5 (22.7)	47.0 (27.7)	54.0 (31.8)	64.0 (37.7)
极限分压强，关气镇 [1]	毫巴（托）	≤ 0.5 (≤ 0.4)	≤ 0.5 (≤ 0.4)	≤ 0.5 (≤ 0.4)	≤ 0.5 (≤ 0.4)
极限全压强，开气镇[1]					
标准气镇 [2]	毫巴（托）	≤ 1.5 (≤ 1.1)	≤ 1.5 (≤ 1.1)	≤ 1.5 (≤ 1.1)	≤ 1.5 (≤ 1.1)
小型气镇 [2]	毫巴（托）	≤ 0.8 (≤ 0.6)	≤ 0.8 (≤ 0.6)	≤ 0.8 (≤ 0.6)	≤ 0.8 (≤ 0.6)
最大水蒸汽允许压强 [1]					
标准气镇 [2]	毫巴（托）	30.0 (22.5)	30.0 (22.5)	30.0 (22.5)	30.0 (22.5)
小型气镇 [2]	毫巴（托）	10.0 (7.5)	10.0 (7.5)	10.0 (7.5)	10.0 (7.5)
水蒸汽处理能力					
标准气镇 [2]	千克/小时（夸脱/小时）	0.76 (0.80)	0.90 (0.95)	1.0 (1.1)	1.25 (1.32)
小型气镇 [2]	千克/小时（夸脱/小时）	0.28 (0.30)	0.34 (0.36)	0.36 (0.38)	0.42 (0.44)
注油量	升（夸脱）	1.0 (1.05)	1.0 (1.05)	2.0 (2.1)	2.0 (2.1)
平均噪声水平 [3]	分贝（A）	58	60	60	64
容许的环境温度	°C (°F)	12 to 40 (54 to 104)	12 to 40 (54 to 104)	12 to 40 (54 to 104)	12 to 40 (54 to 104)
电机功率	千瓦（匹）	1.1 (2.0)	1.5 (2.0)	1.5 (3.0)	1.8 (3.0)
电机转速	min^{-1} (rpm)	1500 (1500)	1800 (1800)	1500 (1500)	1800 (1800)
防护等级	IP	55-F	55-F	55-F	55-F
材料（接触气体的材料）		钢、铸铁、铝、青铜、FPM（FKM）、玻璃、聚酰胺 6.6、过滤器材料、（聚合物、滤纸）环氧树脂和玻璃纤维	钢、铸铁、，铝、青铜、FPM（FKM）、玻璃、聚酰胺 6.6、过滤器材料、（聚合物、滤纸）环氧树脂和玻璃纤维	钢、铸铁、铝、青铜、FPM（FKM）、玻璃、聚酰胺 6.6、过滤器材料、（聚合物、滤纸）环氧树脂和玻璃纤维	钢、铸铁、铝、青铜、FPM（FKM）、玻璃、聚酰胺 6.6、过滤器材料、（聚合物、滤纸）环氧树脂和玻璃纤维
重量（包括注油）	kg (lbs)	43 (94.9)	45 (99.3)	49 (108.2)	52 (114.8)
尺寸（长x宽x高）	mm (in.)	425 x 284 x 265 (16.7 x 11.2 x 10.4)	425 x 284 x 265 (16.7 x 11.2 x 10.4)	480 x 320 x 265 (18.9 x 12.6 x 10.4)	480 x 320 x 265 (18.9 x 12.6 x 10.4)
法兰连接（内螺纹） [4]					
进气口	G或NPT	1 1/4"	1 1/4"	1 1/4"	1 1/4"
排气口	G或NPT	1 1/4"	1 1/4"	1 1/4"	1 1/4"

[1] 符合DIN 28 400和以下数据。
[2] 订购信息参见下文。
[3] 极限压强下运行，无气镇，在距离1米（3.5英尺）的位置自由场测量值
[4] 配欧洲和日本电机的泵采用G。
配美国电机的泵采用NPT。

订货信息

	SOGEVAC SV 40 B 50/60 Hz	SOGEVAC SV 65 B 50/60 Hz
	产品号	产品号
SOGEVAC SV 40 B, SV 65 B [1]		
三相电机，无气镇，无油过滤器		
230 /400 V、50Hz，和460 V、60Hz（CEI）	960 300	960 400
宽压的电机（CEI） [2]	960 320 [2]	960 420 [2]
三相电机，无气镇，有油过滤器		
230 /400 V、50Hz，和460 V、60Hz（CEI）	960 302	960 402
三相电机，有小型气镇，无油过滤器		
230 /400 V、50Hz，和460 V、60Hz（CEI）	960 301	960 401
230 /460 V、60Hz，和400 V、50Hz NPT法兰（UL/CSA电机） [3]	960 311	960 411
230/400 V, 50/60 Hz (CEI)	960 321 [2]	960 421 [2]
200 V, 50/60 Hz	960 316	960 416
三相电机，有小型气镇，有油过滤器		
230 /400 V、50Hz，和460 V、60Hz（CEI）	960 303	960 403
230 /460 V、60Hz，和400 V、50Hz NPT法兰（UL/CSA电机） [3]	960 313	960 413
230/400 V, 50/60 Hz (CEI)	960 323 [2]	960 423 [2]
200 V, 50/60 Hz	960 318	960 418
三相电机，有标准气镇，无油过滤器		
230 /400 V、50Hz，和460 V、60Hz（CEI）	960 305	960 405
230 /460 V、60Hz，和400 V、50Hz NPT法兰（UL/CSA电机） [3]	960 312	960 412
230/400 V, 50/60 Hz (CEI)	960 322 [2]	960 422 [2]
200 V, 50/60 Hz	960 317	960 417
三相电机，有标准气镇，有油过滤器		
230 /400 V、50Hz，和460 V、60Hz（CEI）	960 307	960 407
230 /460 V、60Hz，和400 V、50Hz NPT法兰（UL/CSA电机） [3]	960 314	960 414
230/400 V, 50/60 Hz (CEI)	960 324 [2]	960 424 [2]
200 V, 50/60 Hz	960 319	960 419
其他电压/频率 [4]	根据要求提供	根据要求提供
注入专用油品 [4]	根据要求提供	根据要求提供
附件		
排气过滤器滤芯		
AFE SV40B	714 21 180	–
AFE SV65/100B	–	714 17 300
备件		
维护套件	971 427 660	971 423 440
维修套件	971 427 650	714 20 420
密封套件FPM（FKM）	971 427 640	714 20 410
油过滤器 [5]	714 20 980	714 20 980
油过滤器旁通	712 30 570	712 30 570

[1] 配欧洲和日本电机的泵采用G，配美国电压电机的泵采用NPT。
[2] 宽压的电机：210 - 240 和360 - 420 V± 5% 50Hz和210 - 260 和360 - 460 V± 5% 60Hz
[3] 有NEMA型电气接头。
[4] 订购泵时请明示。
[5] 不属于维护套件范围。

SOGEVAC SV 100 B

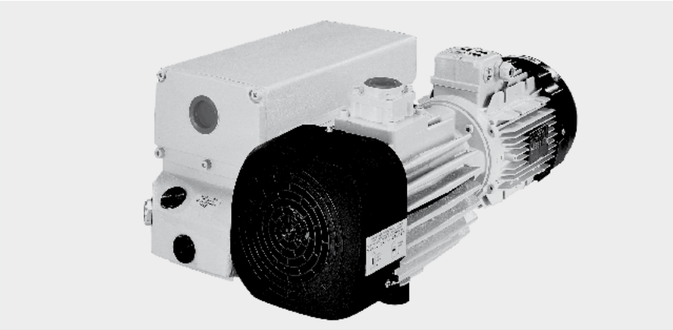

SOGEVAC SV 100 B

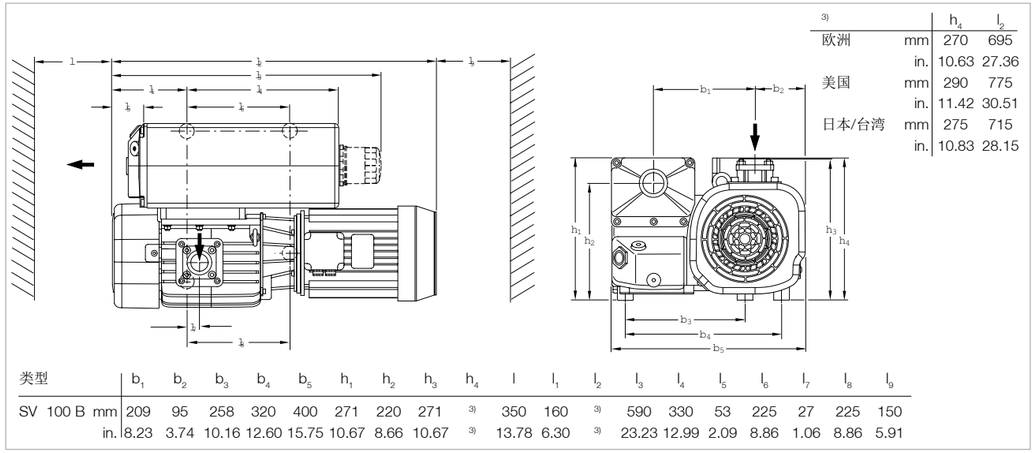

3)		h_4	l_2
欧洲	mm	270	695
	in.	10.63	27.36
美国	mm	290	775
	in.	11.42	30.51
日本/台湾	mm	275	715
	in.	10.83	28.15

类型		b_1	b_2	b_3	b_4	b_5	h_1	h_2	h_3	h_4	l	l_1	l_2	l_3	l_4	l_5	l_6	l_7	l_8	l_9
SV 100 B	mm	209	95	258	320	400	271	220	271	3)	350	160	3)	590	330	53	225	27	225	150
	in.	8.23	3.74	10.16	12.60	15.75	10.67	8.66	10.67	3)	13.78	6.30	3)	23.23	12.99	2.09	8.86	1.06	8.86	5.91

SOGEVAC SV 100 B尺寸图

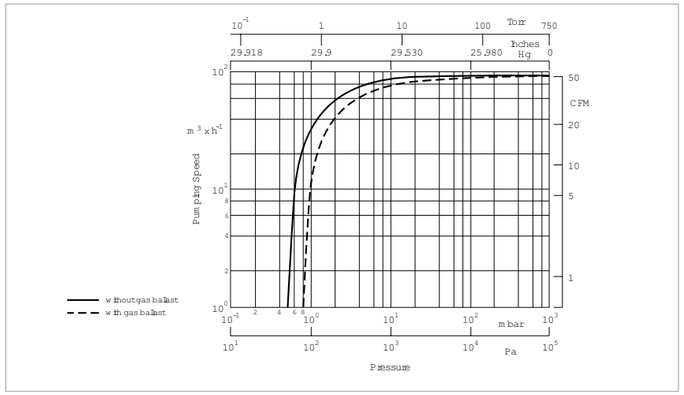

SOGEVAC SV 100 B在50赫兹时的抽速曲线

技术参数

		SOGEVAC SV 100 B	
		50 Hz	60 Hz
名义抽速 1)	$m^3 \times h^{-1}$ (cfm)	97.5 (57.4)	117.0 (68.9)
有效抽速 1)	$m^3 \times h^{-1}$ (cfm)	87.5 (51.5)	105.0 (61.8)
极限分压强，关气镇 1)	毫巴（托）	≤ 0.5 (≤ 0.4)	≤ 0.5 (≤ 0.4)
极限全压强，开气镇1)			
标准气镇 2)	毫巴（托）	≤ 1.5 (≤ 1.1)	≤ 1.5 (≤ 1.1)
小型气镇 2)	毫巴（托）	≤ 0.8 (≤ 0.6)	≤ 0.8 (≤ 0.6)
最大水蒸汽允许压强1)			
标准气镇 2)	毫巴（托）	30.0 (22.5)	30.0 (22.5)
小型气镇 2)	毫巴（托）	10.0 (7.5)	10.0 (7.5)
水蒸汽处理能力			
标准气镇 2)	kg x h^{-1} (qt/hr)	1.60 (1.69)	1.70 (1.80)
小型气镇 2)	kg x h^{-1} (qt/hr)	0.45 (0.48)	0.60 (0.63)
注油量	l (qt)	2.0 (2.1)	2.0 (2.1)
平均噪声水平 3)	dB(A)	61	64
容许的环境温度	°C (°F)	12 to 40 (54 to 104)	12 to 40 (54 to 104)
电机功率	kW (hp)	2.2 (3.5)	3.5 (5.0)
电机转速	min^{-1} (rpm)	1500 (1500)	1800 (1800)
防护等级	IP	55-F	55-F
材料（接触气体的材料）		钢、铸铁、铝、青铜、FPM（FKM）玻璃、聚酰胺 6.6、过滤器材料（聚合物、滤纸）、环氧树脂和玻璃纤维	钢、铸铁、铝、青铜、FPM（FKM）玻璃、聚酰胺 6.6、过滤器材料（聚合物、滤纸）、环氧树脂和玻璃纤维
重量（包括注油）	千克（磅）	81 (179)	93 (205)
尺寸（长x宽x高）			
欧洲版	毫米（英寸）	695 x 400 x 270 (27.4 x 15.7 x 10.6)	695 x 400 x 270 (27.4 x 15.7 x 10.6)
美国版	毫米（英寸）	755 x 400 x 290 (29.7 x 15.7 x 11.4)	755 x 400 x 290 (29.7 x 15.7 x 11.4)
日本/台湾地区版	毫米（英寸）	715 x 400 x 275 (28.1 x 15.7 x 10.8)	715 x 400 x 275 (28.1 x 15.7 x 10.8)
法兰连接（内螺纹） 4)			
进气口	G或NPT	1 1/4"	1 1/4"
排气口	G或NPT	1 1/4"	1 1/4"

1) 符合DIN 28 400和以下数据。
2) 订购信息参见下文。
3) 极限压强下运行，无气镇，在距离1米（3.5英尺）的位置自由场测量值
4) 配欧洲和日本电机的泵采用G。
配美国电机的泵采用NPT。

订货信息

SOGEVAC SV 100 B

50/60 Hz

	产品号
SOGEVAC SV 100 B [1]	
三相电机， 无气镇，无油过滤器	
230 /400 V、50Hz，和460 V、60Hz（CEI）	960 500
三相电机， 无气镇，有油过滤器	
230 /400 V、50Hz，和460 V、60Hz（CEI）	960 502
三相电机， 有小型气镇，无油过滤器	
230 /400 V、50Hz，和 460 V、60Hz（CEI）	960 501
230 /460 V、60Hz，和 400 V、50Hz（NEMA）	960 511
230 /400 V、50/ 60Hz和460 V、60Hz（CEI）	960 521
200 V、50/ 60Hz	960 516
三相电机， 有小型气镇，有油过滤器	
230 /400 V、50Hz，和460 V、60Hz（CEI）	960 503
230 /460 V、60Hz，和 400 V、50Hz（NEMA）	960 513
230 /400 V、50/ 60Hz和460 V、60Hz（CEI）	960 523
200 V、50/ 60Hz（JIS）	960 518
三相电机， 有标准气镇， 无油过滤器	
230 /400 V、50Hz，和460 V、60Hz（CEI）	960 505
230 /460 V、60Hz，和 400 V、50Hz（NEMA）	960 512
230 /400 V、50/ 60Hz和460 V、60Hz（CEI）	960 522
200 V、50/ 60Hz	960 517
三相电机， 有标准气镇，有油过滤器	
230 /400 V、50Hz，和460 V、60Hz（CEI）	960 507
230 /460 V、60Hz，和 400 V、50Hz	960 514
230 /400 V、50/ 60Hz和460 V、60Hz（CEI）	960 524
200 V、50/ 60Hz（JIS）	960 519
其他电压/频率 [2]	根据要求提供
注入专用油品 [2]	根据要求提供
附件	
RUVAC适配器（WA/WS 251/501）	971 448 740
排气过滤器滤芯AFE SV65/100 B [3]	714 17 300
备件	
维护套件	971 427 690
维修套件	971 427 680
密封套件FPM（FKM）	971 427 670
油过滤器 [4]	712 13 150
油过滤器旁通	712 30 570

[1] 配欧洲和日本电机的泵采用G。配美国电压电机的泵采用NPT。
[2] 订购泵时请明示。
[3] 每台泵需要2个过滤器滤芯。
[4] 不属于维护套件范围。

SOGEVAC SV 120 B

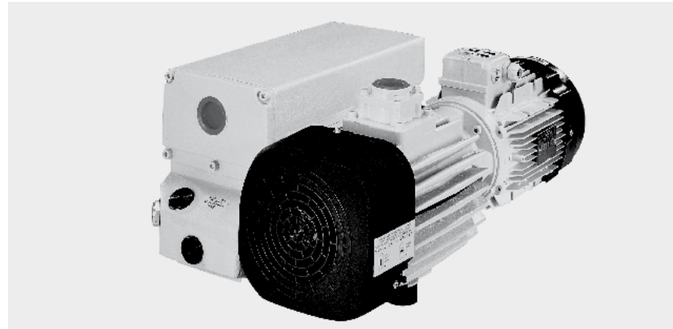

SOGEVAC SV 120 B

客户得益

- 达到最佳有效抽速
- 配置冷却盘管，泵温适中，适合严苛应用。油品可达到最佳使用周期。
- 标准配置宽压电机
- 优化的集成润滑系统
- 集成回油系统和防返油阀
- 低噪音水平

典型应用

- 油品净化
- 塑料和橡胶注压机
- 层压
- ATEX和氧气应用

[1] 更滑排气过滤器和冷却所用空间
[2] 电机通风所用空间

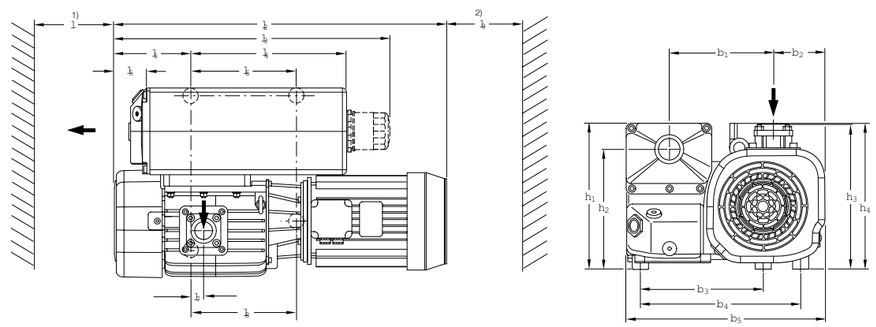

类型		b_1	b_2	b_3	b_4	b_5	h_1	h_2	h_3	h_4	l	l_1	l_2	l_3	l_4	l_5	l_6	l_7	l_8	l_9
SV 120 B	mm	209	95	258	320	400	271	220	271	274	350	160	714	590	330	53	225	27	225	150
	in.	8.23	3.74	10.16	12.60	15.75	10.67	8.66	10.67	10.79	13.78	6.30	28.11	23.23	12.99	2.09	8.86	1.06	8.86	5.91

SOGEVAC SV 120 B尺寸图

技术参数

		SOGEVAC SV 120 B	
		50 Hz	60 Hz
名义抽速 [1]	$m^3 \times h^{-1}$ (cfm)	130 (77)	147 (86)
有效抽速 （依据PNEUROP） [1]	$m^3 \times h^{-1}$ (cfm)	110 (65)	122 (72)
极限分压强， 关气镇 [1]	毫巴（托）	≤ 0.5 (≤ 0.4)	≤ 0.5 (≤ 0.4)
极限全压强， [1] 开气镇 [2]	毫巴（托）	≤ 1.5 (≤ 1.1)	≤ 1.5 (≤ 1.1)
最大水蒸汽允许压强 [1] 标准气镇 [2]	毫巴（托）	30.0 (22.5)	30.0 (22.5)
水蒸汽处理能力 标准气镇 [2]	kg x h^{-1} (qt/hr)	1.60 (1.69)	1.70 (1.80)
平均噪声水平 （符合DIN 466 535） [3]	dB(A)	61	64
容许的环境温度	°C (°F)	12 to 40 (54 to 104)	12 to 40 (54 to 104)
电机功率 （有IEC欧洲（NEMA）电机）	kW (hp)	2.4 (3.3)	3.2 (4.4)
电源电压和 频率 3 电机	V	220-230 and 380-400 V ± 10%, 50 Hz 230 and 400-460 V ± 10%, 60 Hz	220-230 and 380-400 V ± 10%, 50 Hz 230 and 400-460 V ± 10%, 60 Hz
额定转速	min^{-1} (rpm)	1500 (1500)	1800 (1800)
防护等级	IP	55	55
电机绝缘等级		F	F
泄漏率	mbar x l x s^{-1}	≤ 1 x 10^{-3}	≤ 1 x 10^{-3}
材料（接触气体的材料）		钢、铸铁、铝、青铜、 FPM（FKM）玻璃、聚酰胺 6.6、 过滤器材料（聚合物、滤纸）、 环氧树脂和玻璃纤维	钢、铸铁、铝、青铜、 FPM（FKM）玻璃、聚酰胺 6.6、 过滤器材料（聚合物、滤纸）、 环氧树脂和玻璃纤维
注油量	l (qt)	2.0 (2.1)	2.0 (2.1)
净重（包括注油）	kg (lbs)	84 (185)	84 (185)
尺寸（长x宽x高）	mm (in.)	755 x 400 x 290 (29.7 x 15.7 x 11.4)	755 x 400 x 290 (29.7 x 15.7 x 11.4)
法兰连接（内螺纹） [4]			
进气口	G或NPT	1 1/4"	1 1/4"
排气口	G或NPT	1 1/4"	1 1/4"

[1] 符合DIN 28 400和以下数据。
[2] 订购信息参见下文。
[3] 极限压强下运行，无气镇，在距离1米（3.5英尺）的位置自由场测量值
[4] 配欧洲和日本电机的泵采用G。
配美国（NEMA）电机的泵采用NPT。

订货信息

SOGEVAC SV 120 B
50/60 Hz

	产品号
SOGEVAC SV 120 B [1] 三相电机 230/400 V ±10%, 50 Hz 和230/400/460 V ±10%、60Hz	
无气镇，无油过滤器	960 550 VXXXX （根据要求提供）
有小型气镇，无油过滤器	960 551
无气镇，有油过滤器	960 552 VXXXX （根据要求提供）
有小型气镇，有油过滤器	960 553
有标准气镇， 无油过滤器	960 572
有标准气镇，有油过滤器	960 557
其他电压/频率 [2]	根据要求提供
注入专用油品 [2]	根据要求提供
附件	
RUVAC适配器（WA/WS 251/501）	971 448 740
排气过滤器滤芯AFE SV65/100 B [3]	714 17 300
备件	
维护套件	971 427 690
维修套件	EK 971 445 151
油过滤器 [4]	712 13 150
油过滤器旁通	712 30 570

[1] 配欧洲和日本电机的泵采用G。配美国电压电机的泵采用NPT。
[2] 订购泵时请明示。
[3] 每台泵需要2个过滤器滤芯。
[4] 不属于维护套件范围。

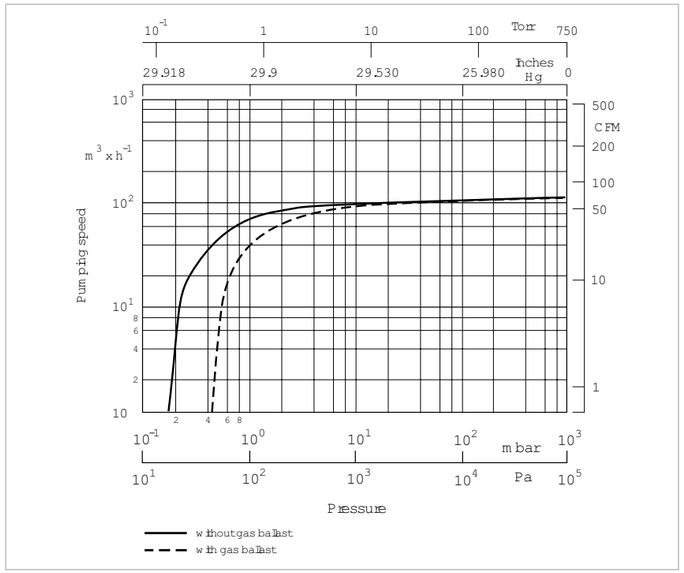

SOGEVAC SV 120 B 在50赫兹时的抽速曲线

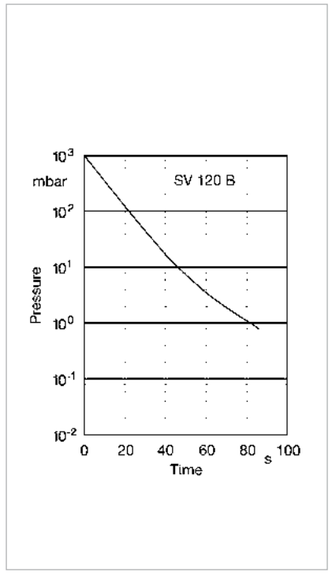

300升容器在50赫兹时的抽空曲线

SOGEVAC SV 300 B

SOGEVAC SV 300 B

客户得益

- 市场上泵温最低的泵：适合严苛应用。泵油拥有最佳寿命。
- 集成排气过滤器，高效过滤：使用周期长
- 优化的集成润滑，无外接管路： 不含黄色金属
- 集成回油系统和防返油阀
- 低噪音水平
- 脂润滑滚珠轴承，具有高度可靠性（30 000小时寿命）
- 模块化设计
- 最佳极限压强
- 大油量，换油周期长

典型应用

- 镀膜系统和进样室
- 油净化
- 塑料和橡胶注压机
- 热处理/冶金
- 层压
- ATEX和氧气应用

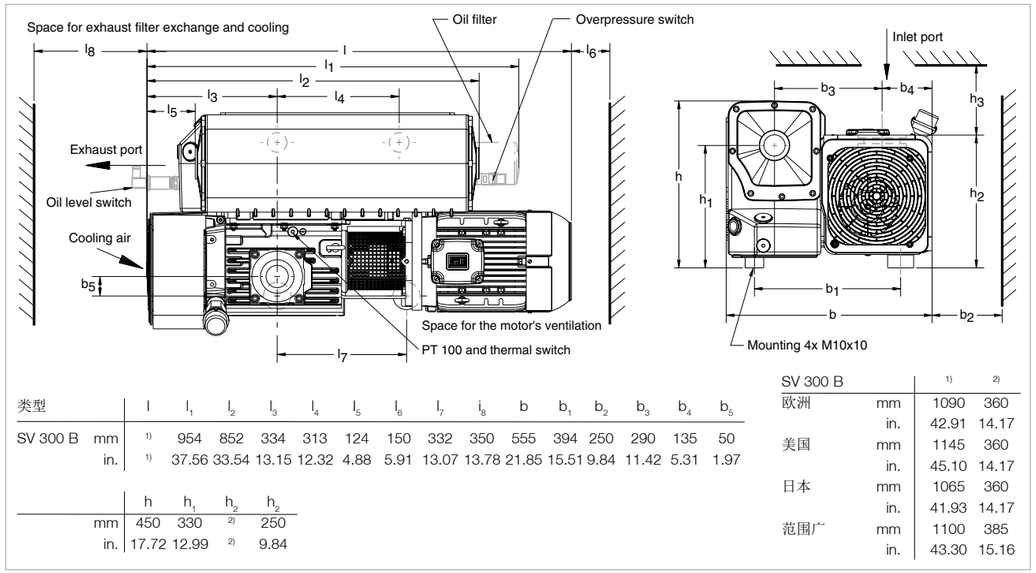

类型		l	l_1	l_2	l_3	l_4	l_5	l_6	l_7	l_8	b	b_1	b_2	b_3	b_4	b_5
SV 300 B	mm	1)	954	852	334	313	124	150	332	350	555	394	250	290	135	50
	in.	1)	37.56	33.54	13.15	12.32	4.88	5.91	13.07	13.78	21.85	15.51	9.84	11.42	5.31	1.97

	h	h_1	h_2	h_2
mm	450	330	2)	250
in.	17.72	12.99	2)	9.84

SV 300 B		1)	2)
欧洲	mm	1090	360
	in.	42.91	14.17
美国	mm	1145	360
	in.	45.10	14.17
日本	mm	1065	360
	in.	41.93	14.17
范围广	mm	1100	385
	in.	43.30	15.16

SOGEVAC SV 300 B（欧洲版）尺寸图

技术参数

		SOGEVAC SV 300 B 50 Hz	SOGEVAC SV 300 B 60 Hz
名义抽速 1)	$m^3 \times h^{-1}$ (cfm)	280 (165)	340 (200)
有效抽速 （符合PNEUROP） 1)	$m^3 \times h^{-1}$ (cfm)	240 (141)	290 (171)
极限分压强 关气镇 1)	毫巴（托）	≤ 0.08 (≤ 0.06)	≤ 0.08 (≤ 0.06)
极限全压强 开小气镇 4标准立方米/小时1)	毫巴（托）	≤ 0.5 (≤ 0.4)	≤ 0.5 (≤ 0.4)
极限全压强 开标准气镇 7 .5标准立方米/小时 电磁气镇 10标准立方米/小时 1)	毫巴（托）	≤ 0.7 (≤ 0.5)	≤ 0.7 (≤ 0.5)
极限全压强 大气镇 15标准立方米/小时1)	毫巴（托）	≤ 2.0 (≤ 1.5)	≤ 2.0 (≤ 1.5)
极限全压强 2个大气镇 28标准立方米/小时1)	毫巴（托）	≤ 3.0 (≤ 2.3)	≤ 3.0 (≤ 2.3)
最大水蒸汽允许压强 小气镇 4标准立方米/小时	毫巴（托）	4 （3），220 毫米风扇	5 （4），220 毫米风扇
水蒸汽处理能力 小气镇 4标准立方米/小时	千克/小时（夸脱/小时）	0.4 （0.4），220 毫米风扇	0.6 （0.6），220 毫米风扇
最大水蒸汽允许压强 开标准气镇 7 .5标准立方米/小时 或电磁气镇10标准立方米/小时 2)	毫巴（托）	10（7.5），220 毫米风扇 40（30），150 毫米风扇 6)	12（9），220 毫米风扇 50（37.5），150 毫米风扇 6)
水蒸汽处理能力 开标准气镇 7 .5标准立方米/小时 或电磁气镇 10标准立方米/小时	千克/小时（夸脱/小时）	1.3 （1.4），220 毫米风扇 6 （6.4），150 毫米风扇 6)	1.8 （1.9），220 毫米风扇 8（8.5），150 毫米风扇 6)
最大水蒸汽允许压强 大气镇 15标准立方米/小时 2)	毫巴（托）	70（52.5），150 毫米风扇6)	70（52.5），150 毫米风扇 6)
水蒸汽处理能力 大气镇 15标准立方米/小时 2)	千克/小时（夸脱/小时）	11 （12），150 毫米风扇 6)	14 （15），150 毫米风扇 6)
最大水蒸汽允许压强 2个大气镇 28 标准立方米/小时 2)	mbar (Torr)	95 （72），150 毫米风扇 6)	95 （72），150 毫米风扇 6)
水蒸汽处理能力 2个大气镇 28标准立方米/小时 2)	$kg \times h^{-1}$ (qt/hr)	15 （16），150 毫米风扇 6)	17 （18），150 毫米风扇 6)
噪音水平（符合 DIN 466535） 3)	分贝（A）	72	76
容许的环境温度	°C (°F)	12 至 40 （54 至 104）	12 至 40 （54 至 104）
电机功率 三相 （有IEC欧洲电机） 4)	千瓦（匹）	5.5 (7.5)	6.3 (8.6)
电源电压和频率 三相电机	V	参见订货信息	参见订货信息
电机转速	分 $^{-1}$ （转/分钟）	1500 (1500)	1800 (1800)
防护等级	IP	55	55
隔离等级 三相 电机		F	F
漏率	毫巴/升/秒$^{-1}$	≤ 1×10^{-3}	≤ 1×10^{-3}
注油量，最小值/最大值	升/（夸脱）	8.5 (9.0) / 11.5 (12.2)	8.5 (9.0) / 11.5 (12.2)
净重（未注油） 取决于电机	千克（磅）	200 (430)	225 (497)
法兰连接（内螺纹） 5) 进气口 排气口	G或 NPT G或 NPT	2英寸 2英寸	2英寸 2英寸

1) 符合DIN 28 400和以下数据。
2) 订货信息参见下文。
3) 极限压强下运行，无气镇，在距离1米（3.5英尺）的位置自由场测量值
4) 配欧洲版和日本版电机的泵采用G。
5) 配美国（NEMA）电机的泵采用NPT。
6) 标配220毫米风扇可以改造为150毫米风扇。

订货信息

SOGEVAC SV 300 B

50/60 Hz

	产品号
SOGEVAC SV 300 B [1] 油过滤器	
三相电机，	
无气镇	
230/400 V ± 10%, 50Hz 和 460 V ± 10%, 60 Hz (CEI) [2]	960 700
小气镇，	
230/400 V ± 10%, 50Hz 和 460 V ± 10%, 60 Hz (CEI) [2]	960 701
208 V ± 10%, 230/460 V ± 10%, 60 Hz 和 400 V ± 10%, 50Hz （NEMA） [2]	960 706
200 V + 10% - 15%, 50/60 Hz (JIS) [1]	960 711 V
标准气镇，	
230/400 V ± 10%, 50Hz 和 460 V ± 10%, 60 Hz (CEI) [2]	960 702
208 V ± 10%, 230/460 V ± 10%, 60 Hz 和 400 V ± 10%, 50Hz （NEMA） [2]	960 707
200 V + 10% - 15%, 50/60 Hz (JIS) [1]	960 712
大气镇，	
230/400 V ± 10%, 50Hz 和 460 V ± 10%, 60 Hz (CEI) [2]	960 703 [3]
208 V ± 10%, 230/460 V ± 10%, 60 Hz 和 400 V ± 10%, 50Hz （NEMA） [2]	960 708 [3]
200 V + 10% - 15%, 50/60 Hz (JIS) [1]	960 713 V [3]
宽压电机，	
200 V - 15% to 230 V + 10% / 380 to 400 V ± 10%, 50 Hz, CTP; 5.5 kW & 200 V - 15% 至 230 V + 10% / 380 至 400 V ± 10%和 460 V ± 10%, 60 Hz, CTP; 6.6 kW	
配置小气镇	960 716 V [4]
配置标准气镇	960 717 [4]
配置大气镇	960 718 [3, 4]

[1] 配欧洲和日本电机的泵采用G。配美国（NEMA）电机的泵采用NPT。
[2] IEC电机（欧洲）50/ 60Hz有IP 55，NEMA电机有TEFC。
[3] 150毫米风扇。
[4] F和IP入口
接口适合以下应用的油箱全部选件：
- G 3/8英寸，用于外部油过滤器
- 油位传感器（振动）
- 恒温阀
- PT100温度传感器和开关

注意：可根据请求提供其他泵选件（例如水冷泵）。

订货信息

SOGEVAC SV 300 B

50/60 Hz

	产品号
附件	
罗茨泵适配器 [1, 2] RUVAC 501 (BR 2) RUVAC 1001 (BR 2)	 971 463 880 971 463 890
罗茨泵安装支座	971 456 590
油位监控器 [1, 3] （可提供几个类型）	712 21 992V或971 458 110 （无黄色金属）
温控开关（105℃） [2, 3]	971 463 930
Pt 100 传感器 [2]	971 464 020
排气过滤器压力计，机械 [1, 2]	951 94
排气过滤器监控开关，电子 [1, 3]	712 22 360
手动气镇套件 [2] （包括小、标准和大气镇）	971 464 130
气镇阀， 电磁， 24 V DC [1, 2] 有端板 无端板	 971 465 380 971 465 680
双气镇阀 [1]	根据要求提供
水冷，有恒温阀，包括全部选件 油套管 [3]	EK 971 449 111
油过滤器旁通 [1, 2]	712 30 570
备件	
油过滤器	710 18 850
排气过滤器滤芯（需要3个） AFE SV 300 B - SV 750 B	 971 431 120
旋片套件（3件套）	971 446 880
密封套件FPM（FKM）（标准）	971 464 950
维修套件	971 464 960
维护套件	971 464 970
泵体套件 G 2英寸 NPT 2英寸	 971 447 390 971 458 970
150毫米风扇套件 [2, 3]	EK 650 3 195

[1] 订货泵时请明示。
[2] 可以改造。
[3] 可以由莱宝售后服务部改造。

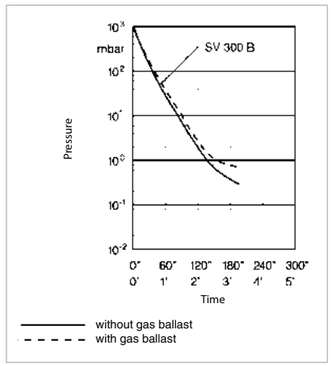

1000升容器在50赫兹时的抽空曲线

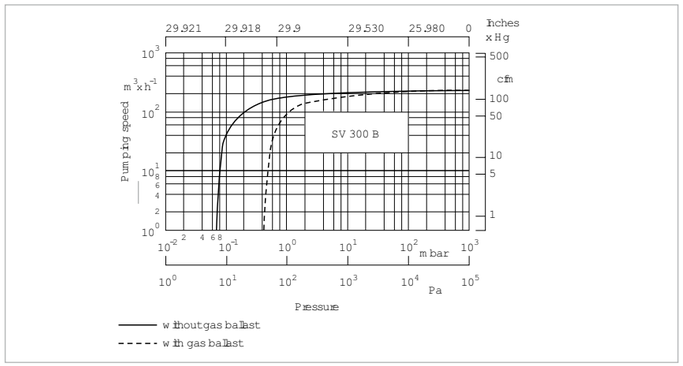

SOGEVAC SV 300 B 在50赫兹时的抽速曲线

SOGEVAC SV 470 B(F) 和 SV 570 B(F)

SOGEVAC SV 470 B and 570 B

客户得益

- 转速很低从而延长了泵使用寿命并使噪声下降
- 在任何运行条件下噪声极低
- 油管数量减少
- 运行成本降低
- 油和排气过滤器寿命长
- 便于接近所有关键部件，维护操作简单
- 占地面积小
- 可提供风冷或水冷以及多种电机与可选件
- 富有竞争力的性价比
- 直接安装罗茨真空泵的转接头 (RUVAC WH 700 to 2500)
- 可提供ATEX IIC T3 Cat. 3 内部/外部版本
- 可提供PFPE版本

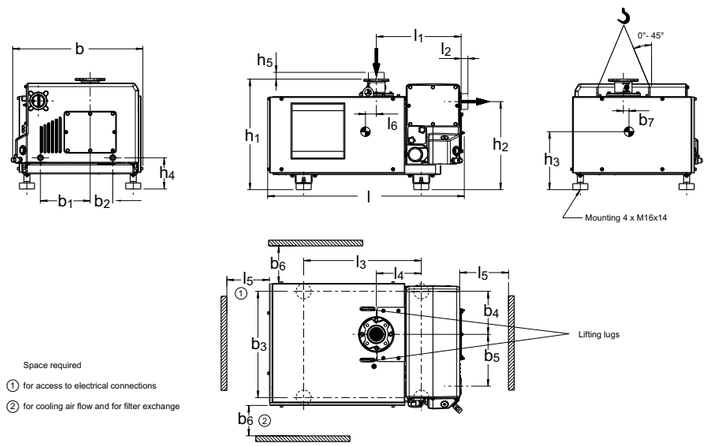

Type		b	b_1	b_2	b_3	b_4	b_5	b_6	b_7	h	h_1
SV 470 B/570 B 风冷版	mm	863	350	150	705	286	344	> 800	39	733	584
	in.	33.98	13.78	5.91	27.76	11.26	13.54	31.50	1.54	28.86	22.99
		h_2	h_3	h_4	l	l_1	l_2	l_3	l_4	l_5	l_6
	mm	385	207	450	1305	563	45	780	298	> 800	72
	in.	15.16	8.15	17.72	51.38	22.17	1.77	30.71	11.73	31.50	2.83
		b	b_1	b_2	b_3	b_4	b_5	b_6	b_7	h	h_1
SV 470 B/570 B 水冷版	mm	854	350	150	705	286	344	> 800	39	733	584
	in.	33.62	13.78	5.91	27.76	11.26	13.54	31.50	1.54	28.86	22.99
		h_2	h_3	h_4	l	l_1	l_2	l_3	l_4	l_5	l_6
	mm	385	207	450	1305	563	45	780	298	> 800	76
	in.	15.16	8.15	17.72	51.38	22.17	1.77	30.71	11.73	31.50	2.99

SOGEVAC SV 470 B 和 570 B尺寸图

技术参数		SOGEVAC SV 470 B(F) 50 Hz	SOGEVAC SV 470 B(F) 60 Hz	SOGEVAC SV 570 B(F) 50 Hz
名义抽速 [1]	$m^3 \times h^{-1}$ (cfm)	470 (277)	570 (366)	570 (366)
有效抽速 [1]	$m^3 \times h^{-1}$ (cfm)	400 (236)	470 (277)	470 (277)
极限分压强，关气镇 [1]	mbar (Torr)	0.08 (0.06)	0.08 (0.06)	0.08 (0.06)
极限全压强，开气镇				
1个 [1]	mbar (Torr)	0.7 (0.5)	0.7 (0.5)	0.7 (0.5)
2个 [1]	mbar (Torr)	2.0 (1.5)	2.0 (1.5)	2.0 (1.5)
最大水蒸汽允许压强				
1个气镇 [1, 2]	mbar (Torr)	15.0 (11.0)	20.0 (15.0)	20.0 (15.0)
2个气镇 [1, 2]	mbar (Torr)	40.0 (30.0)	50.0 (38.0)	70.0 (53.0)
水蒸汽处理能力				
1个气镇 [1, 2]	$kg \times h^{-1}$ (qt/hr)	5.0 (5.3)	7.5 (8.0)	7.5 (8.0)
2个气镇 [1, 2]	$kg \times h^{-1}$ (qt/hr)	13.0 (14.0)	17.0 (18.0)	20.0 (21.2)
注油量, min. / max.	l (qt)	20 / 21	20 / 21	20 / 21
噪音水平（平均） [3]	dB(A)	72	75 (水冷版72)	75 (水冷版72)
环境温度	°C (°F)	12 to 40 (54 to 104)	12 to 40 (54 to 104)	12 to 40 (54 to 104)
转速	min^{-1} (rpm)	820 (820)	1000 (1000)	1000 (1000)
防护等级	IP / -	54 / F	54 / F	54 / F
冷却		风冷 (BF版水冷)	风冷 (BF版水冷)	风冷 (BF版水冷)
过温保护				
泵		有	有	有
电机PTC		有	有	有
冷却水质量 仅适用于BF版	TH	4 / 8	4 / 8	4 / 8
冷却水压力, min. / max. 仅适用于BF版	bar	2 / 8	2 / 8	2 / 8
材质（与工艺气体接触部分）		钢, 灰铸铁, 铝, FPM (FKM), 玻璃, Polyamid 6.6, 滤芯材质 (聚酯, 纸), 环氧树脂 & 玻纤	钢, 灰铸铁, 铝, FPM (FKM), 玻璃, Polyamid 6.6, 滤芯材质 (聚酯, 纸), 环氧树脂 & 玻纤	钢, 灰铸铁, 铝, FPM (FKM), 玻璃, Polyamid 6.6, 滤芯材质 (聚酯, 纸), 环氧树脂 & 玻纤
尺寸 (L x W x H)	mm (in.)	1305 x 863 x 733 [4] (51.38 x 33.98 x 28.86)	1305 x 863 x 733 [4] (51.38 x 33.98 x 28.86)	1305 x 863 x 733 [4] (51.38 x 33.98 x 28.86)
法兰连接（内螺纹）				
进气口	Europe / US G 或 NPT	3"	3"	3"
排气口	Europe / US G 或 NPT	3"	3"	3"

[1] 符合DIN 28 400和以下数据，标准气镇

[2] 水冷版信息请咨询 Oerlikon Leybold Vacuum

[3] 极限压强下运行，无气镇，在距离1米（3.5英尺）的位置自由场测量值

[4] G 3"法兰数据， NPT 3" 法兰在泵长度和高度都增加 45 mm (1.8 in.)

补充技术参数
风冷版

		SOGEVAC SV 470 B(F) 50 Hz	SOGEVAC SV 470 B(F) 60 Hz	SOGEVAC SV 570 B(F) 50 Hz	SOGEVAC SV 570 B(F) 60 Hz
最大水蒸汽允许压强					
1个气镇 [1), 2)]	mbar (Torr)	15 (11)	20 (15)	20 (15)	20 (15)
2个气镇 [1), 2)]	mbar (Torr)	40 (30)	50 (38)	70 (53)	50 (38)
水蒸汽处理能力					
1个气镇 [1), 2)]	kg x h^{-1} (qt/hr)	5.0 (5.3)	7.5 (8.0)	7.5 (8.0)	7.5 (8.0)
2个气镇 [1), 2)]	kg x h^{-1} (qt/hr)	13.0 (14)	17.0 (18.0)	20.0 (21)	17.0 (18.0)
平均噪音水平 [3)]	dB(A)	72	75	75	75

1) 平均噪音水平
2) 咨询莱宝真空
3) 极限压强下运行，关气镇，在距离1米（3.5英尺）的位置自由场测量值

补充技术参数
水冷版

		SOGEVAC SV 470 B(F) 50 Hz	SOGEVAC SV 470 B(F) 60 Hz	SOGEVAC SV 570 B(F) 50/60 Hz
最大水蒸汽允许压强				
1个气镇 [1), 2)]	mbar (Torr)	15 (11)	20 (15)	20 (15)
2个气镇 [1), 2)]	mbar (Torr)	35 (26)	40 (30)	40 (30)
水蒸汽处理能力				
1个气镇 [1), 2)]	kg x h^{-1} (qt/hr)	5.0 (5.3)	7.5 (8.0)	7.5 (8.0)
2个气镇 [1), 2)]	kg x h^{-1} (qt/hr)	11.0 (11.7)	13.0 (14)	13.0 (14)
平均噪音水平 [3)]	dB(A)	72	72	72
温控阀	I	3档	3档	3档
冷却水质量	TH (°F)	4-8	4-8	4-8
冷却水压力, min. / max.	bar (psi)	2 / 8 (29 / 114)	2 / 8 (29 / 114)	2 / 8 (29 / 114)
最小水流量 10 °C (50 °F) 温升	l/h	700	800	800

1) 符合DIN 28 400和以下数据，标准气镇
2) 咨询莱宝真空
3) 极限压强下运行，关气镇，在距离1米（3.5英尺）的位置自由场测量值

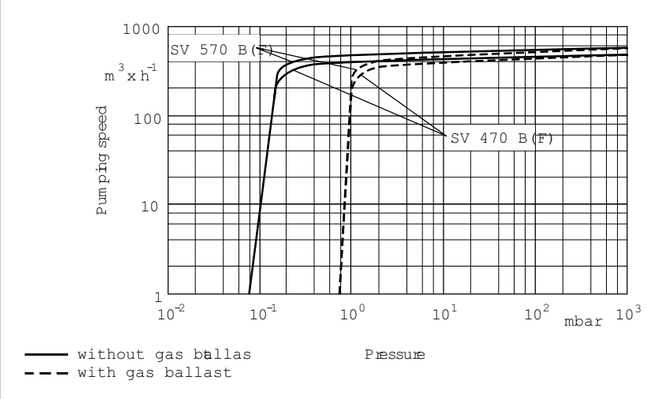

SOGEVAC SV 470 B(F) 和 570 B(F) 50 Hz运行抽速曲线

订货信息

	SOGEVAC SV 470 B	SOGEVAC SV 470 BF	SOGEVAC SV 570 B	SOGEVAC SV 570 BF
	产品号	产品号	产品号	产品号
SOGEVAC SV ... B				
三相欧洲电机				
230 V / 400 V, 50 Hz and 460 V, 60 Hz	960 753V	960 757V	960 765V	960 767V
三相美国电机				
230 V / 460 V, 60 Hz and 400 V, 50 Hz				
UL/CSA 接线端子板	–	–	–	–
三相通用电机				
230 V / 400 V, 50 + 60 Hz / 460 V, 60 Hz	960 754V	960 758V	960 766V	960 768V
NEMA Premium-Version 400 V ±10%, 50 Hz, 15 hp / 200-230 V ±10%, 60 Hz; 460 V ±10%, 60 Hz, 15 接线端子板	–	–	960 755V	960 759V
附件				
罗茨泵适配器				
RUVAC 700	9516 241V	9516 241V	9516 241V	9516 241V
RUVAC 1001	9516 242V	9516 242V	9516 242V	9516 242V
RUVAC 2001	9516 243V	9516 243V	9516 243V	9516 243V
RUVAC WHU 2500	9516 244V	9516 244V	9516 244V	9516 244V
排油阀	标准	标准	标准	标准
EM电磁气镇组件, 24 V DC	971 438 170	971 438 170	971 438 170	971 438 170
标准气镇				
手动	9516 232V	9516 232V	9516 232V	9516 232V
永久	9516 233V	9516 233V	9516 233V	9516 233V
第二气镇				
EM, 24 V DC	9516 234V	9516 234V	9516 234V	9516 234V
手动	9516 235V	9516 235V	9516 235V	9516 235V
排气过滤器测压计	951 94	951 94	951 94	951 94
油位监控	9516 252V	9516 252V	9516 252V	9516 252V
温控开关	根据要求提供	根据要求提供	根据要求提供	根据要求提供
水冷，有恒温阀	根据要求提供	根据要求提供	根据要求提供	根据要求提供
排气过滤器过压开关	712 22 360	712 22 360	712 22 360	712 22 360
油过滤器旁通	712 36 390	712 36 390	712 36 390	712 36 390
备件				
标准油过滤器	714 05 310	714 05 310	714 05 310	714 05 310
排气过滤器 AFE SV630/SV750B/SV300B (需要5个)	971 431 120	971 431 120	971 431 120	971 431 120
进气口滤芯				
纸	710 35 242	710 35 242	710 35 242	710 35 242
金属	E 710 37 734	E 710 37 734	E 710 37 734	E 710 37 734
活性炭	710 37 724	710 37 724	710 37 724	710 37 724
聚酯	712 61 508	712 61 508	712 61 508	712 61 508
密封套件(FKM)	EK971474010	EK971474010	EK971474010	EK971474010
维修套件，全套	EK971474020	EK971474020	EK971474020	EK971474020
泵体套件	EK6700666	EK6700666	EK6700666	EK6700666
维护套件	EK971474000	EK971474000	EK971474000	EK971474000

SOGEVAC SV 630 B/630 BF/750 B/750 BF

SOGEVAC SV 630 B

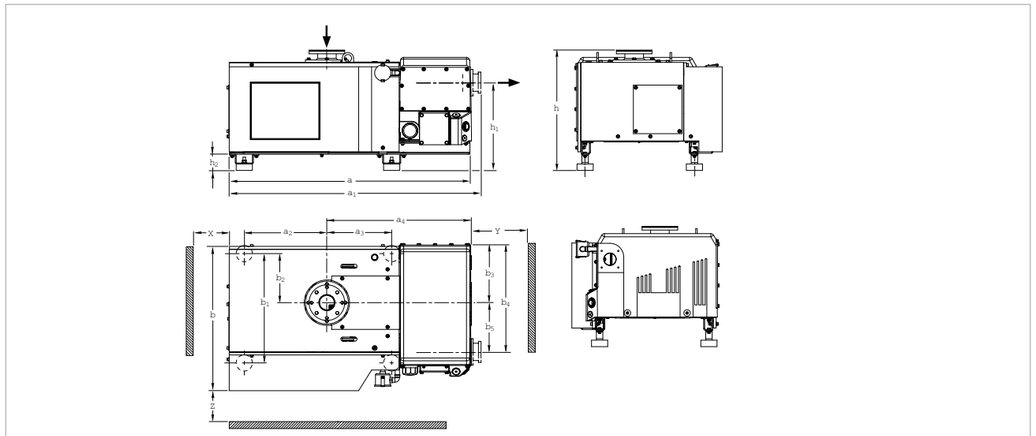

类型		a	a_1	a_2	a_3	a_4	b	b_1	b_2	b_3	b_4	b_5	h	h_1	h_2	X	Y	Z
630 B/750 B	mm	1510	1566	510	400	887	909	675	303	365	673	308	740	540	100	>500	>500	>500
	in.	59.45	61.65	20.08	15.75	34.92	35.79	26.57	11.93	14.37	26.50	12.13	29.13	21.26	3.94	19.69	19.69	19.69
630 BF/750 BF	mm	1510	1566	510	400	887	909	675	303	365	673	308	638	480	40	>500	>500	>500
	in.	59.45	61.65	20.08	15.75	34.92	35.79	26.57	11.93	14.37	26.50	12.13	25.12	18.90	1.57	19.69	19.69	19.69

SOGEVAC SV 630 B、 630 BF、 750 B和750 BF尺寸图

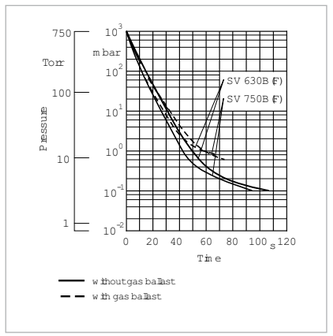

1000升容器在50赫兹泵运行时的抽空曲线

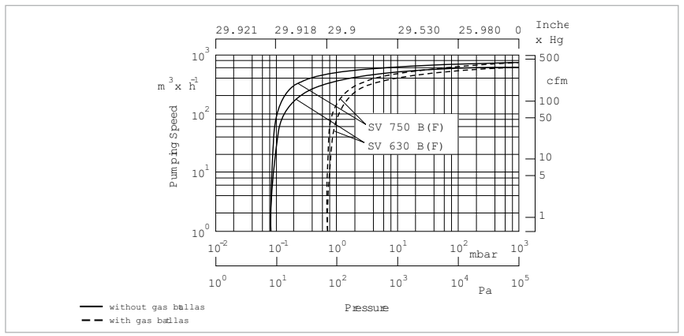

SOGEVAC SV 630 B（F） 和750 B（F）抽速曲线

技术参数

		SOGEVAC SV 630 B		SOGEVAC SV 630 BF		SOGEVAC SV 750 B/BF
		50 Hz	60 Hz	50 Hz	60 Hz	50 Hz
名义抽速 [1]	$m^3 \times h^{-1}$ (cfm)	700 (412.0)	840 (494.4)	700 (412.0)	840 (494.4)	840 (494.4)
有效抽速 [1]	$m^3 \times h^{-1}$ (cfm)	640 (376.7)	755 (444.4)	640 (376.7)	755 (444.4)	755 (444.4)
极限分压强，关气镇 [1]	毫巴（托）	$< 8 \times 10^{-2}$ ($< 6 \times 10^{-2}$)	$< 8 \times 10^{-2}$ ($< 6 \times 10^{-2}$)	$< 8 \times 10^{-2}$ ($< 6 \times 10^{-2}$)	$< 8 \times 10^{-2}$ ($< 6 \times 10^{-2}$)	$< 8 \times 10^{-2}$ ($< 6 \times 10^{-2}$)
极限全压强，1个气镇阀 [1]	毫巴（托）	≤ 0.7 (≤ 0.5)	≤ 0.7 (≤ 0.5)	≤ 0.7 (≤ 0.5)	≤ 0.7 (≤ 0.5)	≤ 0.7 (≤ 0.5)
极限全压强，2个气镇阀 [1]	毫巴（托）	≤ 2 (≤ 1.5)	≤ 2 (≤ 1.5)	≤ 2 (≤ 1.5)	≤ 2 (≤ 1.5)	≤ 2 (≤ 1.5)
最大水蒸汽允许压力						
1个气镇阀 [1, 2]	毫巴（托）	40.0 (30.0)	50.0 (37.5)	25.0 (18.8)	30.0 (22.5)	50.0 (37.5)
2个气镇阀 [1, 2]	毫巴（托）	60.0 (45.0)	70.0 (52.5)	35.0 (26.3)	40.0 (30.0)	70.0 (52.5)
水蒸气处理能力						
1个气镇阀 [1, 2]	千克/小时（夸脱/小时）	17.0 (18.0)	24.0 (25.4)	11.0 (11.6)	14.0 (14.8)	24.0 (25.4)
2个气镇阀 [1, 2]	千克/小时（夸脱/小时）	26.0 (27.5)	34.0 (35.9)	15.0 (15.9)	19.0 (20.1)	34.0 (35.9)
电磁防返油阀	24 V DC	–	–	yes	yes	–
注油量 最小值/最大值	升	20 / 23	20 / 23	20 / 23	20 / 23	20 / 23
噪音水平（平均值） [3]	dB(A)	72	75	72	75	75
容许的环境温度	°C (°F)	12 - 40 (54 -104)	12 - 40 (54 -104)	12 - 40 (54 -104)	12 - 40 (54 -104)	12 - 40 (54 -104)
电机功率	千瓦（匹）	15.0 (20.2)	18.5 (25.0)	15.0 (20.2)	18.5 (25.0)	18.5 (–)
电机转速 - 泵	分 $^{-1}$ （转/分钟）	820 (820)	1000 (1000)	820 (820)	1000 (1000)	1000 (1000)
保护等级/电机绝缘等级	IP / -	54 / F	54 / F	54 / F	54 / F	54 / F
冷却		风冷	风冷	水冷	水冷	风冷/水冷
恒温阀		无	无	有	有	无/有
温度保护						
油		无	无	有	有	无/有
电机PTC		无	无	有	有	无/有
冷却水质量	TH	–	–	4 到 8	4 到 8	–
冷却水压力 min/max	bar	–	–	2/8	2/8	–
材料（与工艺气体接触部分）		钢、铸铁、铝、FPM（FKM）、玻璃、聚酰胺 6.6、过滤器材料（聚合物、滤纸）、环氧树脂和玻璃纤维	钢、铸铁、铝、FPM（FKM）、玻璃、聚酰胺 6.6、过滤器材料（聚合物、滤纸）、环氧树脂和玻璃纤维	钢、铸铁、铝、FPM（FKM）、玻璃、聚酰胺 6.6、过滤器材料（聚合物、滤纸）、环氧树脂和玻璃纤维	钢、铸铁、铝、FPM（FKM）、玻璃、聚酰胺 6.6、过滤器材料（聚合物、滤纸）、环氧树脂和玻璃纤维	钢、铸铁、铝、FPM（FKM）、玻璃、聚酰胺 6.6、过滤器材料（聚合物、滤纸）、环氧树脂和玻璃纤维
净重（包括注油）	kg (lbs)	730 (1611)	760 (1678)	730 (1611)	760 (1678)	750 (1656)
尺寸（长x宽x高）	mm (in.)	1510 x 909 x 740 (59.45 x 35.79 x 29.13)	1510 x 909 x 740 (59.45 x 35.79 x 29.13)	1566 x 638 x 909 (61.65 x 25.12 x 35.79)	1566 x 638 x 909 (61.65 x 25.12 x 35.79)	1510 x 909 x 740 (59.45 x 35.79 x 29.13)
法兰连接						
进气口 欧洲/美国版	DN	DN 100 PN 10 / DN 100 ISO-K	DN 100 PN 10 / DN 100 ISO-K	DIN 160 罗茨泵适配器 100 ISO-K	DIN 160 罗茨泵适配器 100 ISO-K	DN 100 PN 10 / DN 100 ISO-K
排气口 欧洲/美国版	DN	可选件	可选件	可选件	可选件	可选件

[1] 符合DIN 28 400和以下数据，开标准气镇。
[2] 详细内容请咨询莱宝公司。
[3] 极限压强下运行，关气镇，在距离1米（3.5英尺）的位置自由场测量值

订货信息

	SV 630 B 50/60 Hz	SOGEVAC SV 630 BF 50/60 Hz	SV 750 B/BF 50 Hz
	产品号	产品号	产品号
SOGEVAC SV 630 B			
三相电机			
400 V, 50 Hz (NEMA)和 230/460 V, 60 Hz	960 865	–	–
380/400/415/690 V, 50 Hz和 440/460 V, 60 Hz	960 863	–	–
200 V, 50 Hz (JIS)和 200 V, 60 Hz	960 862	–	–
SOGEVAC SV 630 BF			
三相电机			
400 V, 50 Hz (NEMA)和 230/460 V, 60 Hz	–	960 869	–
380/400/415/690 V, 50 Hz和 440/460 V, 60 Hz	–	960 867	–
200 V, 50 Hz (JIS)和 200 V, 60 Hz	–	960 866	–
SOGEVAC SV 750 B			
三相电机			
380/400/415/690 V, 50 Hz	–	–	960 875
SOGEVAC SV 750 BF			
三相电机			
380/400/415/690 V, 50 Hz	–	–	960 877
其他电压/频率	根据要求提供	根据要求提供	根据要求提供
注入专用泵油	根据要求提供	根据要求提供	根据要求提供

订货信息

	SV 630 B 50/60 Hz	SOGEVAC SV 630 BF 50/60 Hz	SV 750 B/BF 50 Hz
	产品号	产品号	产品号
附件			
罗茨泵适配器 RUVAC 1000 RUVAC 2000 RUVAC WH4400	 971 432 340 971 432 350 971 43 WH4400	 971 432 340 标准 971 43 WH4400	 971 432 340 971 432 350 971 43 WH4400
放油阀	711 30 114	标配	711 30 114
气镇套件，电磁，24 V DC	971 438 170	标准	971 438 170
气镇套件，标准、手动	标配	971 446 490	971 446 490
第2气镇阀，电磁，24 V DC，手动	– 971 438 340	971 438 160 –	– 971 438 340
排气过滤器压力计	951 94	951 94	951 94
油位传感器	971 425 760	971 425 760	425 760
温度开关	标配	标配	标配
水冷，有恒温阀	根据要求提供	标配	根据要求提供
进气口套件 DN 100 ISO - K	标配	971 430 550	标配
排气过滤器过压开关	712 22 360	712 22 360	712 22 360
油过滤器旁通	712 36 390	712 36 390	712 36 390
排气口套件DN 100 PN 10 - 100 ISO - K	971 438 540	标配	971 438 540 适合B型， SV 750 BF为标配
备件			
油过滤器	714 05 310	714 05 310	714 05 310
排气过滤器滤芯 AFE SV630/SV750B/SV300B（需要8个）	971 431 120	971 431 120	971 431 120
进气口过滤器 滤纸 金属 活性炭 聚酯	 710 35 242 E 710 37 734 710 37 724 712 61 508	 710 35 242 E 710 37 734 710 37 724 712 61 508	 710 35 242 E 710 37 734 710 37 724 712 61 508
密封套件FPM	971 437 310	971 437 310	971 437 310
维修套件，全套	971 437 320	971 437 320	971 437 320
泵体套件	971 437 330	971 437 330	971 437 330
维护套件	971 437 340	971 437 340	971 437 340

SOGEVAC SV 28 BI

SOGEVAC SV 28 BI

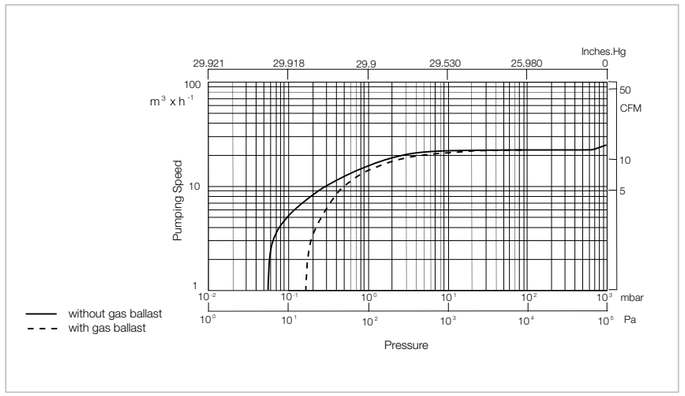

SOGEVAC SV 28 BI在50Hz时的抽送抽速曲线

客户得益

- 更好的极限压强
- 集成排气过滤器
- 集成回油系统和防返油阀
- 低噪声
- 高度可靠性
- 多种版本设计
- 配置客户化
- 低压强下保持稳定抽速
- 两个油箱可选（0.5和1.5升）。大油量，换油周期长。

典型应用

- 质谱仪
- 冻干
- 实验室
- 制冷和空调
- 照明

技术参数

		SOGEVAC SV 28 BI 50 Hz	SOGEVAC SV 28 BI 60 Hz
名义抽速	立方米/小时（立方英尺/分钟）	25 (14.8)	30 (17.8)
有效抽速（符合 PNEUROP）	立方米/小时（立方英尺/分钟）	23 (13.6)	27 (15.9)
极限分压强 关气镇	毫巴（托）	≤ 0.05 (≤ 0.04)	≤ 0.05 (≤ 0.04)
极限全压强 开气镇	毫巴（托）	≤ 0.5 (≤ 0.4)	≤ 0.5 (≤ 0.4)
最大水蒸汽允许压强 开气镇	毫巴（托）	10.0 (7.5)	10.0 (7.5)
噪声水平（符合 DIN 466535）			
三相电机	分贝（A）	54	57
单相电机	分贝（A）	57	60
电机功率			
三相电机	千瓦（匹）	0.90 (1.2)	1.1 (1.5)
单相电机	千瓦（匹）	0.75 (1.0)	0.9 (1.2)
电源电压和频率			
三相电机	V	参见订货信息	参见订货信息
单相电机	V	参见订货信息	参见订货信息
额定转速	分钟⁻¹（转/分钟）	1500 (1500)	1800 (1800)
防护等级和电机绝缘等级			
三相电机	IP	55-F	55-F
单相电机	IP	55-F	55-F
漏率	毫巴x升x秒⁻¹	≤ 1 x 10^{-3}	≤ 1 x 10^{-3}
注油量 LVO 110 （取决于产品号 ）	升（夸脱）	0.5(0.53)或1.5(1.59)	0.5(0.53) 或 1. 5 (1. 59)
净重（包括注油） 取决于油箱和电机	千克（磅）	34 （75） 至 37 （82）	10.0(7.5)
法兰接口			
进气口	DN	25 ISO-KF	25 ISO-KF
排气口	DN	25 ISO-KF	25 ISO-KF

订货信息

SOGEVAC SV 28 BI
50/60 Hz

	产品号
SOGEVAC SV 28 BI	
宽压三相电机	
170 - 253 / 294 - 440 V, 50 Hz和	
170 - 292 / 294 - 506 V, 60 Hz	
带气镇，0.5升油箱	960 271
带气镇，1.5升油箱	960 273
宽压单相电机	
180 - 264 V, 50/60 Hz	
带气镇，0.5升油箱	960 276
带气镇，1.5升油箱	960 277
单相电机（美国和日本）	
100 V + 10%/- 15%, 50/60 Hz 和	
115 V + 10%/- 15%, 60 Hz	
带气镇，1.5升油箱	960 278
其他频率和电压	根据要求提供
注入专用泵油	根据要求提供
附件	
排气过滤器	714 16 340
备件	
维修套件	971 462 690
密封套件 FPM （FKM）	971 462 670
泵体套件	
三相	971 462 620
单相	971 462 630
维护套件	971 462 810
详细附件参见 产品目录部件“油封真空泵TRIVAC” 的“TRIVAC附件”部分。	

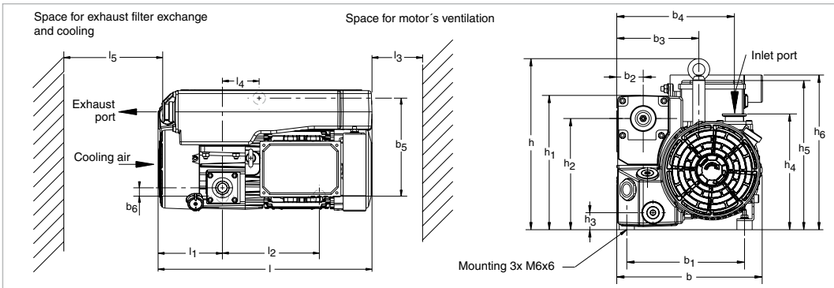

1), 2), 3)		l	b	h_6
0.5升油套管和三相电机	mm	236	221	397
	in.	9.29	8.70	15.63
0.5升油套管和单相电机	mm	236	255	421
	in.	9.29	10.04	16.57
1.5升油套管和三相电机	mm	240	221	423
	in.	9.45	8.70	16.65
1.5升油套管和单相电机	mm	240	255	423
	in.	9.45	10.04	16.65

类型		b	b_1	b_2	b_3	b_4	b_5	b_6	h	h_1	h_2	h_3	h_4	h_5	h_6	l	l_1	l_2	l_3	l_4	l_5
SV 28 BI	mm	1)	194	44	135	194	194	17	282	221	183	28	191	246	2)	3)	127	192	100	73	280
	in.	1)	7.64	1.73	5.31	7.64	7.64	.67	11.10	8.70	7.20	1.10	7.52	9.69	2)	3)	5.00	7.56	3.94	2.87	11.02

配标准单相电机（欧洲型）的SOGEVAC SV 28 BI尺寸图（三相电机尺寸更小）

SOGEVAC SV 40 BI

SOGEVAC SV 40 BI

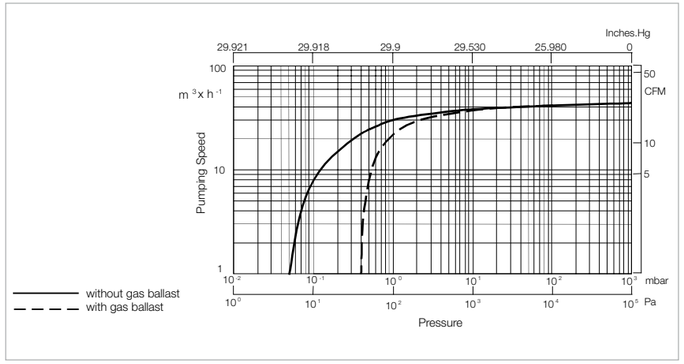

SOGEVAC SV 40 BI在50赫兹时的抽速曲线

客户得益

- 更好的极限压强
- 集成排气过滤器
- 集成回油系统和防返油阀
- 低噪声
- 高度可靠性
- 多种版本设计
- 配置客户化
- 低压强下保持稳定抽速

典型应用

- 质谱分析
- 冻干
- 实验室
- 制冷和空调
- 照明

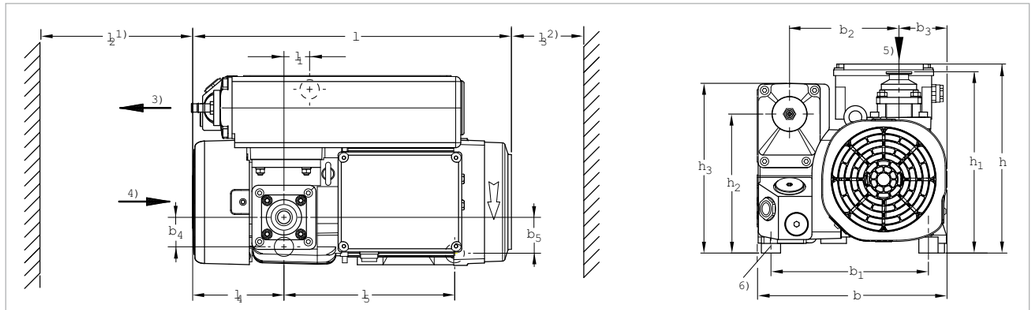

1) 排气过滤器更换和冷却所用空间。
2) 电机通风所用空间
3) 排气口
4) 进入口
5) 冷却空气
6) 安装件3 x M8 x 7

类型		b	b_1	b_2	b_3	b_4	b_5	h	h_1	h_2	h_3	l	l_1	l_2	l_3	l_4	l_5
SV 40 BI	mm	296	246	171	75	46	56	295	283	217	265	497	40	350	150	142	266,5
	in.	11.65	9.69	6.73	2.95	1.81	2.20	11.61	11.14	8.54	10.43	19.57	1.57	13.78	5.91	5.59	10.49

SOGEVAC SV 40 BI（配标准单相电机）尺寸图。欧洲型（三相电机的尺寸更小）

技术参数

	SOGEVAC SV 40 BI 50 Hz	SOGEVAC SV 40 BI 60 Hz
名义抽速 立方米/小时（立方英尺/分钟）	42 (24.8)	50 (29.5)
有效抽速（符合PNEUROP） 立方米/小时（立方英尺/分钟）	40 (23.6)	48 (28.3)
极限分压强 关气镇 毫巴（托）	≤ 5 x 10^{-2} (≤ 3.75 x 10^{-2})	≤ 5 x 10^{-2} (≤ 3.75 x 10^{-2})
极限全压强 开气镇 毫巴（托）	≤ 0.5 (≤ 0.4)	≤ 0.5 (≤ 0.4)
最大水蒸汽允许压强 开气镇 毫巴（托）	0.28 (0.21)	0.34 (0.21)
电机功率 千瓦（匹）	1.1 (1.5)	1.3 (1.8)
电源电压和频率 V	参见订货信息	参见订货信息
额定转速 分钟 $^{-1}$（转/分钟）	1500 (1500)	1800 (1800)
防护等级/电机绝缘等级 IP	55/F	55/F
漏率 毫巴x升x秒 $^{-1}$	≤ 1 x 10^{-3}	≤ 1 x 10^{-3}
注油量 升（夸脱）	1.0 (1.1)	1.0 (1.1)
重量（包括油） 千克（磅）	43 (94.9)	45 (99.3)
法兰连接		
进气口 DN	40 KF	40 KF
排气口 DN	40 KF	40 KF

订货信息

	SOGEVAC SV 40 BI 50/60 Hz 产品号
SOGEVAC SV 40 BI	
三相电机，	
无气镇	
230/400 V, 50 Hz和460 V, 60 Hz	960 330
小型气镇	
230/400 V, 50 Hz和460 V, 60 Hz	960 331
其他电压/频率或	
单相电机	根据要求提供
注入专用泵油	根据要求提供
附件	
排气过滤器滤芯 AFE SV40B I	971 471 470
备件	
维修套件	971 443 150
密封套件	971 427 640
维护套件	971 427 660
泵体套件	
带气镇	971 443 160
无气镇	971 443 170
详细附件参见 产品目录部件“油封真空泵TRIVAC”的 “TRIVAC附件”部分。	

SOGEVAC SV 16 D 和 SV 25 D

SOGEVAC SV 16 D / 25 D

客户得益

- 优化的空气冷却方式使得泵拥有合适温度。可以增加水冷，优化换油周期，是严苛应用的理想选择。
- 与同类型的泵相比，大油量，明显延长换油周期
- 优化的集成润滑，无外部管道。
- 集成的油回收系统和防返油阀
- 低噪音
- 版本齐全
- 三相电机，宽电压
- 设计紧凑、美观

典型应用

- 油净化、干燥和除气
- 注塑工艺
- 二氧化碳激光器
- O_2应用
- 分析仪器

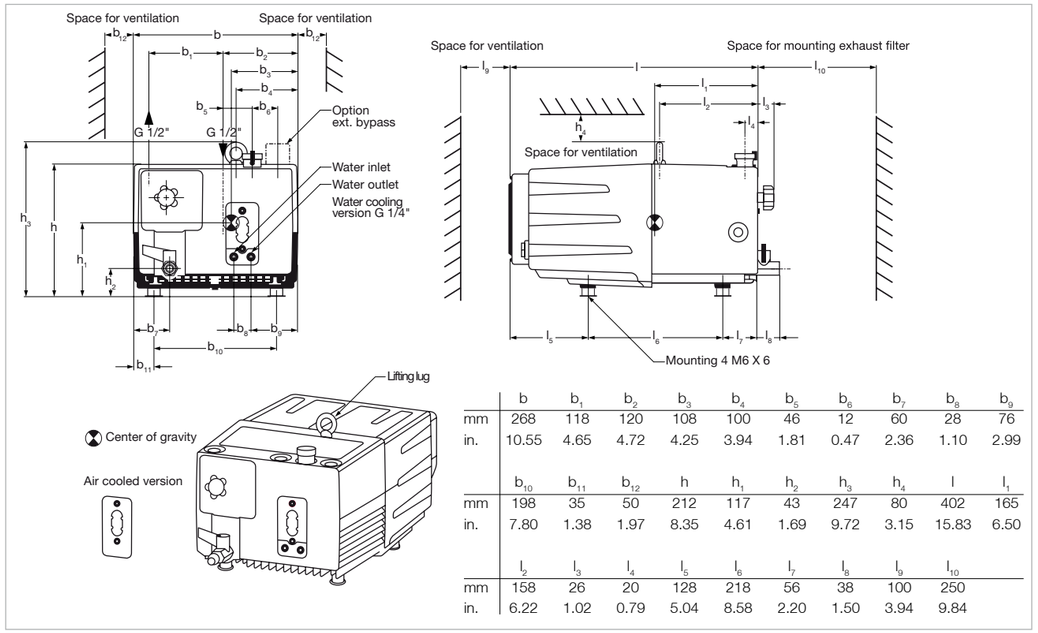

	b	b_1	b_2	b_3	b_4	b_5	b_6	b_7	b_8	b_9
mm	268	118	120	108	100	46	12	60	28	76
in.	10.55	4.65	4.72	4.25	3.94	1.81	0.47	2.36	1.10	2.99

	b_{10}	b_{11}	b_{12}	h	h_1	h_2	h_3	h_4	l	l_1
mm	198	35	50	212	117	43	247	80	402	165
in.	7.80	1.38	1.97	8.35	4.61	1.69	9.72	3.15	15.83	6.50

	l_2	l_3	l_4	l_5	l_6	l_7	l_8	l_9	l_{10}
mm	158	26	20	128	218	56	38	100	250
in.	6.22	1.02	0.79	5.04	8.58	2.20	1.50	3.94	9.84

SOGEVAC SV 16 D和SV 25 D尺寸图

技术参数

		SOGEVAC SV 16 D		SOGEVAC SV 25 D	
		50 Hz	60 Hz	50 Hz	60 Hz
名义抽速 [1]	$m^3 \times h^{-1}$ (cfm)	16.0 (9.4)	18.7 (11.0)	25.0 (14.7)	29.0 (17.0)
有效抽速 [1]	$m^3 \times h^{-1}$ (cfm)	14.5 (8.5)	17.0 (10.0)	22.5 (13.3)	25.5 (15.0)
极限分压强					
开气镇 [1]	mbar (Torr)	≤0.5 (≤0.4)	≤0.5 (≤0.4)	≤0.5 (≤0.4)	≤0.5 (≤0.4)
极限全压强					
关气镇 [1]	mbar (Torr)	≤1.5 (≤1.1)	≤1.5 (≤1.1)	≤1.5 (≤1.1)	≤1.5 (≤1.1)
最大水蒸汽允许压强 [1]	mbar (Torr)	15.0 (11.3)	15.0 (11.3)	15.0 (11.3)	15.0 (11.3)
水蒸气处理能力	$kg \times h^{-1}$ (qt/hr)	0.05 (0.05)	0.15 (0.16)	0.05 (0.05)	0.15 (0.16)
注油量	l (qt)	2.0 (2.1)	2.0 (2.1)	2.0 (2.1)	2.0 (2.1)
噪声水平 [2]	dB(A)	59	59	59	59
容许的环境温度					
单相电机~ (油：32 cST)	°C	+18 到 +40	+18 到+40	+18 到+40	+18 到 +40
	(°F)	(+64 到 104)	(+64 到 104)	(+64 到 104)	(+64 到 104)
三相电机~	°C	+12 到 +40	+12 到 +40	+12 到 +40	+12 到 +40
	(°F)	(+54 到 104)	(+54 到 104)	(+54 到 104)	(+54 到 104)
电机功率（单相和三相），约	kW (hp)	0.75 (1.01)	0.90 (1.21)	0.75 (1.01)	0.90 (1.21)
额定转速	min^{-1} (rpm)	1440 (1440)	1750 (1750)	1440 (1440)	1750 (1750)
重量（包括注油重量）	kg (lbs)	25 (55.1)	25 (55.1)	25 (55.1)	25 (55.1)
进气口和排气口接口（内螺纹）	NPT/G	1/2"	1/2"	1/2"	1/2"

[1] 符合DIN 28 400 ff
[2] 在极限压强下运行，无气镇，在距离1米（3.5英尺）的位置自由场测量值。
[3] 请在订购泵时明示。

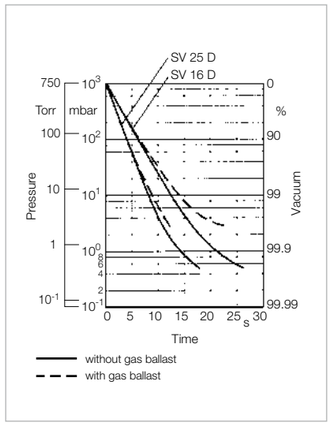

10升容器在50赫兹时的抽空曲线

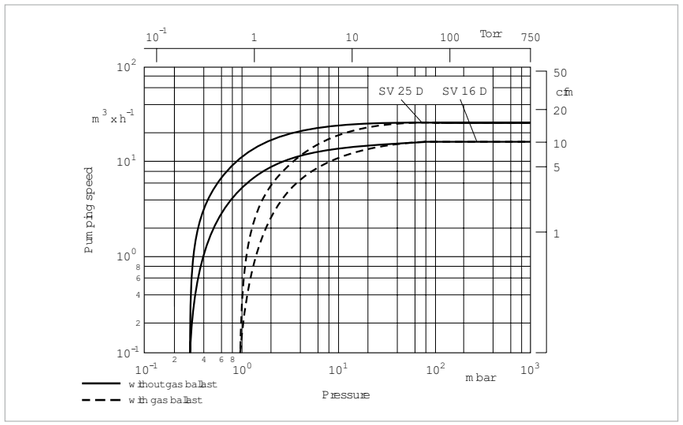

SOGEVAC SV 16 D和SV 25 D在50赫兹时的抽速曲线

订货信息

	SOGEVAC SV 16 D	SOGEVAC SV 25 D
	产品号	产品号
SOGEVAC SV 16/SV 25 D		
带UL/CSA全球型三相电机和集成气镇阀		
200 - 240 V ±10% 和 380 - 415 V ±10%, 50 Hz / 200 - 240 V ±10% 和 380 - 460 V ±10%, 60 Hz [1]	960 181V	960 211V
200 V +10-15%, 50/60 Hz	960 180V	960 210V
单相电机和集成气镇阀		
200 - 240 V ±10%, 50/60 Hz	960 185V	—
230 V ±10%, 50/60 Hz	—	960 215V
110 - 115 V ±10% and 220 - 230 V ±10%, 50/60 Hz（手动切换）	960 186V	—
其他电压/频率	根据要求提供	根据要求提供
注入专用油品	根据要求提供	根据要求提供
附件		
水冷安装套件	EK 971 473 550	EK 971 473 550
排气压力监控，机械式，G 3/4英寸 [2], [3]		
温控开关套件，只用于三相型 [2], [3]	951 93	951 93
备件	根据要求提供	根据要求提供
排气过滤器 AFE SV16/25 BR2	712 32 023	712 32 023
维护套件（过滤器、O形环、注油塞）	EK 971 473 420	EK 971 473 420
密封套件FPM (FKM)	EK 971 473 430	EK 971 473 430
维修套件	EK 971 473 440	EK 971 473 440

[1] 泵在交付时是高压连接方式。
对于低电压运行，必须修改电机接线方式。
[2] 请在订购泵时明示。
[3] 可以改造。

SOGEVAC SV 200

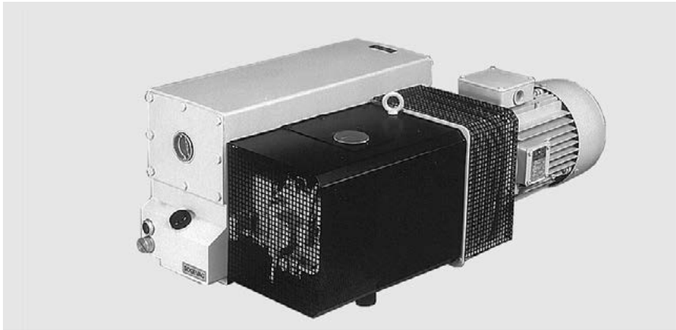

SOGEVAC SV 200

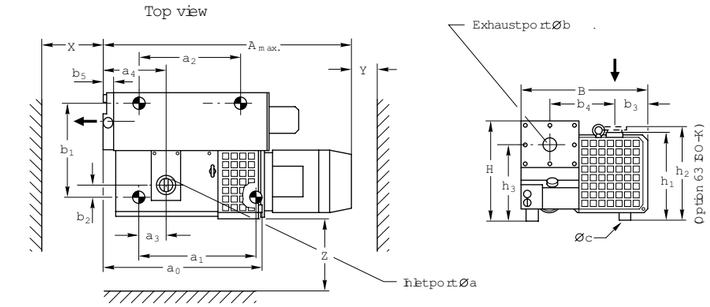

		$A_{max.}$
SV 200, 欧洲 [1]	mm	940
	in.	37.0
SV 200, 美国	mm	975
	in.	38.4

类型		Φa (G)	Φb (G)	A_{max}	a_0	a_1	a_2	a_3	a_4	B	b_1	b_2	b_3	b_4	b_5	c	H	h_1	h_2	h_3	X	Y	Z
SV 200	mm	2"	2"	[1]	548	390	252	62	214	535	394	50	140	269	40	M10	425	352	392	318	350	150	300
	in.	2"	2"	[1]	21.57	15.35	9.92	2.44	8.43	21.06	15.51	1.97	5.51	10.59	1.57	M10	16.73	13.86	15.43	12.52	13.78	5.91	11.81

SOGEVAC SV 200（欧洲型）尺寸图

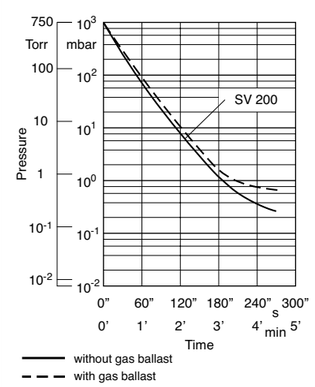

1000升容器在50赫兹时的抽空曲线

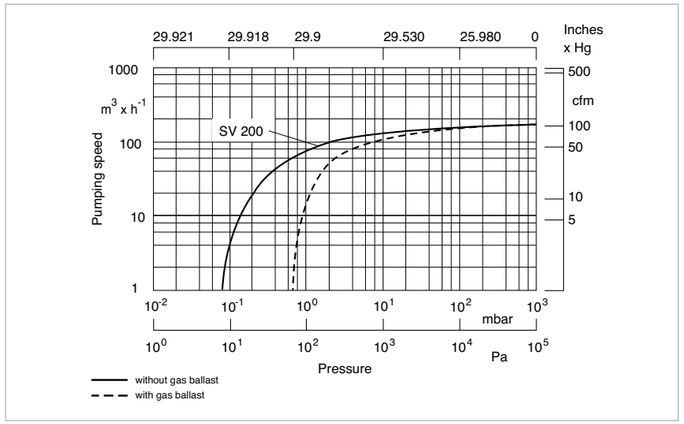

SOGEVAC SV 200在50赫兹时的抽速曲线

技术参数

		SOGEVAC SV 200 50 Hz	SOGEVAC SV 200 60 Hz
名义抽速 [1]	立方米/小时（立方英尺/分钟	180 (106.0)	220 (129.5)
有效抽速 [1]	立方米/小时（立方英尺/分钟	170 (100.1)	200 (117.8)
极限分压强 关气镇 [1]	毫巴 （托）	$\leqslant 8 \times 10^{-2}$ ($\leqslant 6 \times 10^{-2}$)	$\leqslant 8 \times 10^{-2}$ ($\leqslant 6 \times 10^{-2}$)
极限全压强 开气镇 [1]	毫巴（托）	$\leqslant$ 0.7 ($\leqslant$ 0.5)	$\leqslant$ 0.7 ($\leqslant$ 0.5)
最大水蒸汽允许压强 标准气镇 [1] 大气镇 [2]	毫巴（托） 毫巴（托）	30.0 (22.5) 50.0 (37.5)	40.0 (30.0) 50.0 (37.5)
水蒸汽处理能力 标准气镇	千克/小时（夸脱/小时）	3.4 (3.6)	5.4 (5.7)
注油量, 最小值/最大值	升（夸脱）	5.0 (5.3) / 9.0 (9.5)	5.0 (5.3) / 9.0 (9.5)
噪音水平 [3]	分贝（A）	69	73
容许的环境温度	°C (°F)	12 至 40 （54 至 104）	12 至 40 （54 至 104）
电机功率	千瓦（匹）	4.0 (7.5)	4.6 (7.5)
电机转速	分钟 $^{-1}$（转/分钟）	1450 (1450)	1750 (1750)
防护等级	IP	55	TEFC/55 [4]
材质（与工艺气体接触部分）		钢、铸铁、 铝、FPM（FKM）、 玻璃、聚酰胺 6.6、 过滤器材料（聚合物、滤纸）、 环氧树脂和玻璃纤维	钢、铸铁、 铝、FPM（FKM）、 玻璃、聚酰胺 6.6、 过滤器材料（聚合物、滤纸）、 环氧树脂和玻璃纤维
重量（包括注油）	千克（磅）	140 (309)	160 (353)
法兰连接（内螺纹） [5] 进气口 排气口	 G 或 NPT G 或 NPT	 2英寸 2英寸	 2英寸 2英寸

[1] 符合DIN 28 400和以下数据。
[2] 订购信息参见"附件"部分。
[3] 极限压强下测试，无气镇，在距离1米（3.5英尺）的位置自由场测量值
[4] IEC电机（欧洲）50/ 60Hz达到IP 55，NEMA电机（北美和南美）采用TEFC。
[5] 配欧洲和日本电机的泵采用G。配美国（NEMA）电机的泵采用NPT。

订货信息

SOGEVAC SV 200

50/60 Hz

	产品号
SOGEVAC SV 200/SV 300 [1]	
三相电机， 无气镇	
230/400 V, 50 Hz 和 460 V, 60 Hz （CEI） [2]	109 26
200 V, 50/60 Hz (JIS)	955 26
三相电机， 集成气镇阀	
230/400 V, 50 Hz 和 460 V, 60 Hz (CEI) [2]	109 27
208 - 230/460 V, 60 Hz (NEMA) 和 400 V, 50 Hz [2]	950 27
200 V, 50/60 Hz (JIS)	955 27
其他电压/频率 [3]	根据要求提供
注入专用泵油 [3]	根据要求提供
附件	
罗茨泵适配器 [3], [4] RUVAC 501 (BR 2) RUVAC 1001 (BR 2)	 953 90 953 91
安装支座， 安装在罗茨泵	711 19 209
油位监控 [3], [4]	953 96
温控开关 [3], [4]	951 36
排气过滤器压力计， 机械 [3], [4]	951 94
排气过滤器监控， 电子 [3]	根据要求提供
手动气镇 [3], [4]	951 30
气镇阀， 电磁24 V DC [3], [4]	951 31
双气镇阀 [3]	根据要求提供
水冷，有恒温阀 [3]	根据要求提供
备件	
油过滤器	710 18 850
油过滤器旁通	712 30 570
排气过滤器滤芯 （需要4个） AFE SV40-SV100 / SV 180/200	 710 64 763
旋片套件（3件套）	714 12 000
密封套件 NBR （标准）	971 97 552
密封套件 FPM （FKM）	714 36 730
维修套件	714 36 190
泵模块套件	714 36 770

[1] 配欧洲和日本电机的泵采用G。配美国（NEMA）电机的泵采用NPT。
[2] IEC电机（欧洲）50/ 60Hz达到IP 55，NEMA电机（北美和南美）采用TEFC。
[3] IEC电机（欧洲）50/ 60Hz达到IP 55，NEMA电机采用TEFC。
[4] 订购时请明示。
[5] 可以改造。

注意：需要时提供其他泵选件（例如水冷泵）。

SOGEVAC SV 1200

SOGEVAC SV 1200

[1] 散热空间
[2] 过滤器更换所用空间
[3] 气镇阀位置

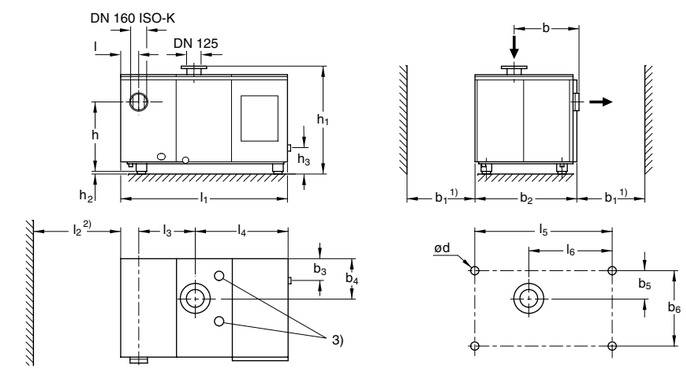

类型		b	b_1	b_2	b_3	b_4	b_5	b_6	ø d	h	h_1	h_2	h_3	l	l_1	l_2, min.	l_3	l_4	l_5	l_6
SV 1200	mm	635	1000	1021	65	386	268	740	18	660	1050	40	240	188	1640	500	547	914	1345	824
	in.	25.00	39.37	40.20	2.56	15.20	10.55	29.13	0.71	25.98	41.34	1.57	9.45	7.40	64.57	19.69	21.54	35.98	52.95	32.44

SOGEVAC SV 1200尺寸图

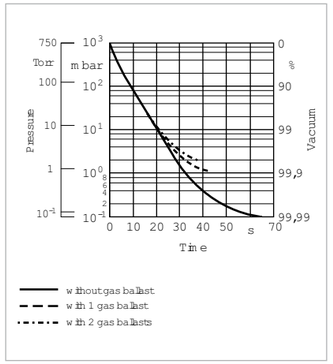

1000升容器在50赫兹时的抽空曲线

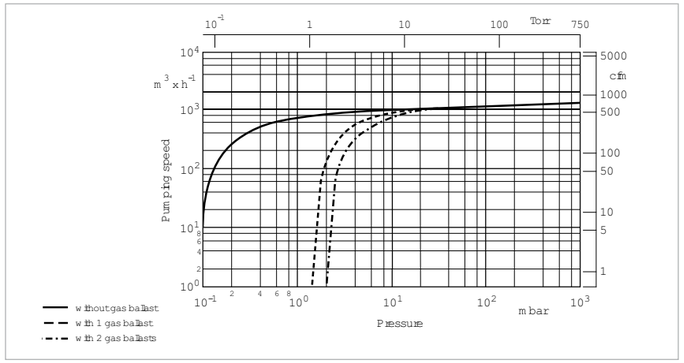

OGEVAC SV 1200在50和60赫兹时的抽速曲线

技术参数

		SOGEVAC SV 1200 50 Hz	SOGEVAC SV 1200 60 Hz
名义抽速 [1]	$m^3 \times h^{-1}$ (cfm)	1150 (677)	1150 (677)
有效抽速 [1]	$m^3 \times h^{-1}$ (cfm)	1070 (630)	1070 (630)
极限分压强， 关气镇 [1]	mbar (Torr)	≤ 0.1 (≤ 0.08)	≤ 0.1 (≤ 0.08)
极限全压强， 1个标准气镇 [1]	mbar (Torr)	≤ 1.5 (≤ 1.1)	≤ 1.5 (≤ 1.1)
2个气镇 [2]	mbar (Torr)	≤ 2.0 (≤ 1.5)	≤ 2.0 (≤ 1.5)
最大水蒸汽允许压强 1个气镇阀	mbar (Torr)	20.0 (15.0)	20.0 (15.0)
2个气镇阀	mbar (Torr)	40.0 (30.0)	40.0 (30.0)
水蒸汽处理能力 1个气镇	$kg \times h^{-1}$ (qt/hr)	12.5 (13.0)	12.5 (13.0)
2个气镇	$kg \times h^{-1}$ (qt/hr)	25.0 (26.0)	25.0 (26.0)
注油量	l (qt)	60 (63) / 70 (74)	60 (63) / 70 (74)
噪声水平 [3]	dB(A)	75	75
容许的环境温度	°C (°F)	12 到 40 (54 到 104)	12 到 40 (54 到 104)
电机功率	kW (hp)	22 (30)	22 (30)
电机转速/ 额定速度	min^{-1} (rpm)	1460 (1460) / 700 (700)	1750 (1750) / 700 (700)
防护等级/电机绝缘等级	IP	54/F	54/F/TEFC [4]
重量（包括注油）	kg (lbs)	1450 (3200)	1500 (3311)
尺寸（长x宽x高）	mm (in.)	1640 x 1021 x 1050 (64.57x 40.20 x 41.34)	1640 x 1021 x 1050 (64.57x 40.20 x 41.34)
法兰连接 进气口	DN	125 PN 10	ASA 150 - 6" [5]
排气口	DN	160 ISO-K	ASA 150 - 6" [5]
可选件 [6]	DN	125 PN 10	–

[1] DIN 28400标准
[2] 配置2个气镇
[3] 不带气镇，极限压强下测试，无气镇，在距离1米（3.5英尺）的位置自由场测量值
[4] IEC电机（欧洲）50/ 60Hz达到IP 54，NEMA电机（北美和南美）采用TEFC。
[5] 美国（NEMA）使用
[6] 订购时请明示

注意：需要时提供其他泵选件（例如水冷泵）。

订货信息

	SOGEVAC SV 1200 50/60 Hz 产品号
SOGEVAC SV 1200 三相电机、 集成气镇阀、 空冷和过温开关 400 V, 50 Hz (CEI) [1]	109 70
208 - 230/460 V, 60 Hz (NEMA)	950 70
其他电压/频率 [2]	根据要求提供
注入专用泵油 [2]	根据要求提供
附件	
水冷，有恒温阀 [2]	根据要求提供
罗茨泵适配器 [2], [3] RUVAC 2001	953 37
RUVAC 3001	953 38
RUVAC WH 4400/7000	953 3WH
油位监控 [2], [3]	953 99
排气过滤器监控， 电子式 [2]	712 22 360
备件	
油过滤器	712 14 598
油过滤器旁通	712 36 390
排气过滤器滤芯 （需要14个） AFE SV280/SV 300-SV1200	710 64 773
旋片套件（3件套）	712 14 310
密封套件 NBR （标准）	971 96 681
密封套件 FPM （FKM）	712 36 060
维修套件 ，全套（50 Hz）	712 34 800
泵模块套件，全套 （50 Hz）	712 34 820

[2] 订购时请明示。
[3] 可以改造。

注意：需要时提供其他泵选件

氧气应用PFPE泵

应用

氧气浓度超过20%（大气环境）的应用，需要使用SOBEVAC 泵的特殊版本配置。

安全预防措施

泵的标准配置是FPM（FKM）密封和油过滤器旁通阀。装配前，清除所有部件的润滑脂，并且使用PFPE润滑剂（LVO 400）测试泵。

然后，泵放出油，泵在交付时不带PFPE油（LVO 400）。

泵在供货时随附了专门的使用说明（GA）、备件清单（ET），并且有CE声明。声明很重要，一定按照执行。

采用了PFPE润滑剂（LVO 400），维护计划相应做了调整。

只能使用去润滑脂的附件（过滤器和阀门）和莱宝真空提供的原厂备件。

产品选择

可提供下面规格的SOGEVAC泵：
SV 25D、 SV 65 B、 SV 100 B、SV 200、SV 300 B、SV 630 B （F） 和 SV 750 B

采用PFPE润滑剂（LVO 400），根据泵规格不同，泵的极限压强，会有不同程度影响。

必须遵守地方安全条例（氧气和PFPE（LVO 400）的使用）。

客户得益

- 抽速高
- 可在1000毫巴（750托）- 极限压强范围内运行
- 高效的油雾分离
- 设计紧凑
- 风冷或水冷
- 对环境无害（低噪声、低热辐射、低振动）
- 提供多种版本配置，电机电压、端口等。

具体要求可能需要进行深入的分析，
如有问题请联系莱宝真空。

泵		极限压强（毫巴（托））	
		无气镇	带气镇
	产品号		
SV 25D	960211V2016, 960215V2016	1.0 (0.75)	1.5 (1.13)
SV 65 B	960400V2016, 960401V2016, 960412V2016	1.0 (0.75)	2.5 (1.88)
SV 100 B	960500V2016, 960505V2016, 960512V2016	1.0 (0.75)	2.5 (1.88)
SV 200	1092616, 1092716, 9502716	0.5 (0.375)	1.5 (1.13)
SV 300 B	960702V2016, 960707V2016, 960717V2016	0.5 (0.38)	1.5 (1.13)
SV 630 B(F)	960863V3011	1.0 (0.75)	1.5 (1.13)
SV 750 B(F)	960877V3001	1.0 (0.75)	1.5 (1.13)

SOGEVAC SV 40 ATEX（防爆和过压爆裂防护）

IIA型，在进气口和水平入口法兰有MR 40 压力调节器

SOGEVAC SV 40 ATEX 1类旋片真空泵符合关于“用于潜在爆炸性大气的设备和保护系统”的欧盟指令94/ 9/ EC。

分类

- 设备组： II
- 类别： 内部1 G，外部2G
- 分区： 内部0，外部1
- 材料组： IIB + H_2或IIA
- 温度级：
  IIB + H_2 50Hz时，T4
  60Hz时，160 °C
  IIA 50和60Hz时，T3

应用

适合抽送溶剂、干燥、注入应用，包括IIB + H2或IIA材料组。

安全特性

为了达到安全条例要求，SOGEVAC SV 40 ATEX 1类泵配备了：

- 阻火帽，在进气口和排气口侧
- 1个压强变送器，用于控制油套管内压强
- 1只温度传感器，用于控制泵温度
- 1只进气口温度监控器，仅IIB + H_2型

这些泵还采用防爆设计。

客户得益

- 保持高抽速
- 对蒸汽有高处理能力
- 可在1000毫巴（750托）-极限压强范围运行
- 集成的高效油雾分离器
- 设计紧凑
- 空冷
- 对环境无害（低噪音水平、无冷却水、低振动运行）
- 多种不同版本

具体要求可能需要进行深入的分析，如有问题请联系莱宝真空。

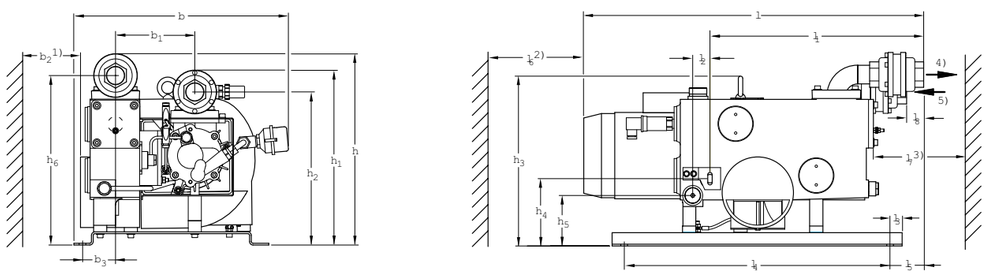

类型		b	b_1	b_2	b_3	h	h_1	h_2	h_3	h_4	h_5	h_6	l	l_1	l_2	l_3	l_4	l_5	l_6	l_7	l_8
SV 40 ATEX	mm	490	181	100	75	437	400	350	383	152	114	387	768	483	39	40	575	89	150	400	39
	in.	19.29	7.13	3.94	2.95	17.20	15.75	13.78	15.08	5.98	4.49	15.24	30.24	19.02	1.54	1.57	22.64	3.50	5.91	15.75	1.54

1) 通风散热空间
2) 电机通风散热空间
3) 排气过滤器更换散热空间
4) 排气口
5) 进气口

配标准电机（欧洲型）的SOGEVAC SV 40 ATEX尺寸图

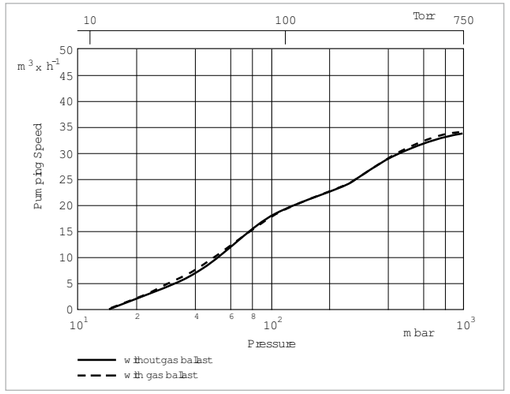

对于属于材料组IIB +H的气体，
SOGEVAC SV 40 ATEX在50赫兹时的抽速曲线

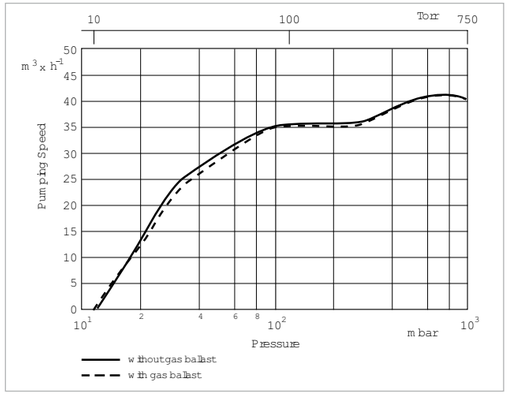

对于属于材料组IIA的气体，
SOGEVAC SV 40 ATEX在50赫兹时的抽速曲线

技术参数

		SOGEVAC SV 40 ATEX 50 Hz	SOGEVAC SV 40 ATEX 60 Hz
名义抽速	立方米/小时（立方英尺/分钟）	46.0 (27.1)	55.2 (32.5)
有效抽速（符合PNEUROP）			
IIB + H_2	立方米/小时（立方英尺/分钟）	26 (15.3)	29 (17.1)
IIA	立方米/小时（立方英尺/分钟）	35 (20.6)	42 (24.7)
极限分压强 关气镇			
IIB + H_2	毫巴 （托）	0.8 (0.6)	0.8 (0.6)
IIA	毫巴 （托）	15.0 (11.3)	15.0 (11.3)
极限全压强 开气镇			
IIB + H_2	毫巴 （托）	1.5 (1.1)	1.5 (1.1)
IIA	毫巴 （托）	15.0 (11.3)	15.0 (11.3)
噪音水平（符合DIN 45635）	dB(A)	63	68
最大水蒸汽允许压强 开气镇	毫巴 （托）	0.30 (0.23)	0.30 (0.23)
电机功率	kW (hp)	1.5 (2.0)	1.8 (2.4)
额定转速	分钟$^{-1}$（转/分钟）	1500 (1500)	1800 (1800)
标准电压	V	230/400 (± 10%)	460 (± 10%)
防护等级/电机绝缘等级	IP	55/F	55/F
漏率	毫巴x升x秒$^{-1}$	≤ 1 x 10^{-3}	≤ 1 x 10^{-3}
油类型		LVO 210 (IIB + H_2) 或 LVO 200 (IIA)	LVO 210 (IIB + H_2) 或 LVO 200 (IIA)
注油量,约	升（夸脱）	2 (2.1)	2 (2.1)
材质（与工艺气体接触）		钢、铸铁、铝、青铜、FPM（FKM）、玻璃、聚酰胺 6.6、过滤器材料（聚合物、滤纸）、环氧树脂和玻璃纤维	钢、铸铁、铝、青铜、FPM（FKM）、玻璃、聚酰胺 6.6、过滤器材料（聚合物、滤纸）、环氧树脂和玻璃纤维
重量（包括注油）	k加仑（磅）	110 (243)	110 (243)
法兰连接（内螺纹）			
进气口			
IIB + H_2	G	1 1/4英寸	1 1/4英寸
IIA	G	3/4英寸	3/4英寸
排气口	G	1 1/4英寸	1 1/4英寸
进气最高温度	°C (°F)	40 (104)	40 (104)

订货信息

SOGEVAC SV 40 ATEX

	50 Hz 产品号	60 Hz 产品号
SOGEVAC SV 40 ATEX LA IIB + H_2 符合94/ 9/ EC [Ex II 1/2 G IIB + H_2 T4 (+5 °C < t_a < 40 °C) EC型式检验证书： PTB04ATEX4013X] 有永久性气镇	960 345	–
SOGEVAC SV 40 ATEX LA IIB + H_2 符合94/ 9/ EC [Ex II 1/2 G IIB + H_2 160 °C (+5 °C < t_a < 40 °C) EC型式检验证书： PTB04ATEX4013X] 有永久性气镇	–	960 345 V 3060
SOGEVAC SV 40 ATEX IIB + H_2 符合94/ 9/ EC [Ex II 1/2 G IIB + H_2 T4 (+5 °C < t_a < 40 °C) EC型式检验证书： PTB04ATEX4013X] 无气镇	960 346	–
SOGEVAC SV 40 ATEX IIB + H_2 符合94/ 9/ EC [Ex II 1/2 G IIB + H_2 160 °C (+5 °C < t_a < 40 °C) EC型式检验证书： PTB04ATEX4013X] 无气镇	–	960 346 V 3060
SOGEVAC SV 40 ATEX IIB + H_2 符合94/ 9/ EC [Ex II 1/2 G IIB + H_2 T4 (+5 °C < t_a < 40 °C) EC型式检验证书： PTB04ATEX4013X] 带气镇和 MR 40稳压器	960 343	–
SOGEVAC SV 40 ATEX IIA 符合94/ 9/ EC [Ex II 1(i)/ 2(o) G IIA T3 (+5 °C < t_a < 40 °C) EC型式检验证书： PTB04ATEX4011X] 无气镇	960 344	960 344 V 3060
SOGEVAC SV 40 ATEX IIA 符合94/ 9/ EC [Ex II 1(i)/ 2(o) G IIA T3 (+5 °C < t_a < 40 °C) EC型式检验证书： PTB04ATEX4011X] 无气镇， 有MR 40压力调节器	960 342	–
附件	根据要求提供	根据要求提供
备件	根据要求提供	根据要求提供

关于与1和2类ATEX产品有关的所有询价和订单，敬请只使用本公司ATEX调查表。
ATEX调查表可参见全线产品目录末尾（与传真表在一起），或者登录因特网www.oerikon.com./leyboldvacuum并参见“文献”部分的“下载文件”。

2类/3类ATEX泵

应用

如果工艺气体或者泵所在环境中存在爆炸性的气体，客户就必须进行风险分析。在欧洲，需要遵守与此相关的ATEX 指令94/9./EC。对于1区设备，可提供ATEX2类SOGEVAC泵。对于2区设备，可提供ATEX 3类SOGEVAC泵。

分类

参见下面的表。

安全预防措施

该泵标配有FPM（FKM）密封、滤油器旁通和油LEYBONOL LVO 210。 采用专用ATEX排气过滤器、联轴节元件、电机、浮子。提供气镇DN 16 ISO - KF接口。

所有泵都配备了Pt 100温度、油位和油箱压力传感器。电机配有PTC热敏传感器。

提供规格如下所示的SOGEVAC泵：SV 40 B、SV 65 B、 SV 100 B、SV 200、SV 300 B、 SV 630 B 和SV 750 B

泵在供货时随附了专门的使用说明（GA）、备件清单（ET），并且有CE声明。必须遵守这一特别说明。

莱宝公司的限制说明针对服务和维修；请咨询本公司。

只能使用莱宝公司提供的专用附件（过滤器、阀门、旋片）和原厂备件。

客户得益

- 高抽速
- 泵可以在1000毫巴（750托）- 极限压强范围内运行
- 集成、有效的油雾分离
- 设计紧凑
- 风冷或水冷
- 各种气镇版本：可根据要求提供无气镇、手动气镇、永久气镇型
- 对环境无害（低噪声、低热辐射、低振动）
- 多种版本配置、电机电压、端口等。

ATEX 2类泵和3类泵的抽速与非ATEX标准 SOGEVAC泵的相同。

具体要求可能需要进行深入的分析，如有问题请联系莱宝真空。

2类ATEX泵

	产品号	极限压强（毫巴（托）） 无气镇	带气镇
SV 40 B 风冷 Ex II (i) 2G b IIB + H2 T3 / (o) 2G IIC T4 (10 °C < T_a > 40 °C) X	960305A22	0.5 (0.38)	1.5 (1.13)
SV 65 B 风冷 Ex II (i) 2G b IIB + H2 T3 / (o) 2G IIC T4 (10 °C < T_a > 40 °C) X	960405A22	0.5 (0.38)	1.5 (1.13)
SV 100 B 风冷 Ex II (i) 2G b IIB + H2 T3 / (o) 2G IIC T4 (10 °C < T_a > 40 °C) X	960505A22	0.5 (0.38)	1.5 (1.13)
SV 120 B 风冷 Ex II (i) 2G b IIB + H2 T3 / (o) 2G IIC T4 (10 °C < T_a > 40 °C) X	需要时提供	0.5 (0.38)	1.5 (1.13)
SV 200 风冷 Ex II (i) 2G b IIB + H2 T3 / (o) 2G IIC T3 (10 °C < T_a > 40 °C) X	10927A22	0.15 (1.13)	0.7 (0.53)
SV 200 水冷 Ex II (i) 2G b IIB + H2 T3 / (o) 2G IIC T3 (10 °C < T_a > 40 °C) X	1092702A22	0.15 (1.13)	0.7 (0.53)
SV 300 B 风冷 Ex II (i) 2G b IIB + H2 T3 / (o) 2G IIC T3 (10 °C < T_a > 40 °C) X	960702A22	0.15 (1.13)	0.7 (0.53)
SV 630 B 风冷 Ex II (i) 2G b IIB + H2 T3 / (o) 3GD IIC T3 (150 °C) (10 < T_a > 40 °C) X	根据要求提供	0.15 (1.13)	0.7 (0.53)
SV 630 BF 风冷 Ex II (i) 2G b IIB + H2 T3 / (o) 3GD IIC T3 (150 °C) (10 < T_a > 40 °C) X	根据要求提供	0.15 (1.13)	0.7 (0.53)
SV 750 B 风冷 Ex II (i) 2G b IIB + H2 T3 / (o) 3GD IIC T3 (150 °C) (10 < T_a > 40 °C) X	根据要求提供	0.15 (1.13)	0.7 (0.53)
SV 750 BF 水冷 Ex II (i) 2G b IIB + H2 T3 / (o) 3GD IIC T3 (150 °C) (10 < T_a > 40 °C) X	根据要求提供	0.15 (1.13)	0.7 (0.53)

ATEX（外部粉尘）：根据要求提供。对于SV 630 B（F）：与现有3类泵上的相同。.
SV 630 B（F）和SV 750 B（F）都属于ATEX 2类，仅外部
气镇接头：DN 16 ISO - KF，与在3类上的相同。手动气镇是标准件。
配手动气镇的SV 40 B - SV120 B为T3（内部）。有永久性气镇的泵为T4（内部）。
需要时提供大气镇或无气镇。

关于与1和2类ATEX产品有关的所有询价和订单，敬请只使用本公司ATEX调查表。
ATEX调查表可参见全线产品目录末尾（与传真表在一起），或者，
登录因特网www.oerikon.com./leyboldvacuum并参见“文献”部分的“下载文件”。

3类ATEX泵

	产品号	极限压强（毫巴（托）） 无气镇	带气镇
SV 40 B 风冷 Ex II (i) 3G IIC T3 / (o) 3 GD IIC T3 (150 °C)(10 < T_a < 40 °C) X	960305A33	0.5 (0.38)	1.5 (1.13)
SV 65 B 风冷 Ex II (i) 3 G IIC T3 / (o) 3 GD IIC T3 (150 °C)(10 < T_a < 40 °C) X	960405A33	0.5 (0.38)	1.5 (1.13)
SV 100 B 风冷 Ex II (i) 3 G IIC T3 / (o) 3 GD IIC T3 (150 °C)(10 < T_a < 40 °C) X	960505A33	0.5 (0.38)	1.5 (1.13)
SV 200 风冷 Ex II (i) 3 G IIC T3 / (o) 3 GD IIC T3 (150 °C)(10 < T_a < 40 °C) X	10927A33	0.15 (1.13)	0.7 (0.53)
SV 300 B 风冷 Ex II (i) 3 G IIC T3 / (o) 3 GD IIC T3 (150 °C)(10 < T_a < 40 °C) X	960702A33	0.15 (1.13)	0.7 (0.53)
SV 630 风冷 Ex II (i) 3 G IIC T3 / (o) 3 GD IIC T3 (150 °C)(10 < T_a < 40 °C) X	960863A33	0.15 (1.13)	0.7 (0.53)
SV 630 BF 水冷 Ex II (i) 3 G IIC T3 / (o) 3 GD IIC T3 (150 °C)(10 < T_a < 40 °C) X	960867A33	0.15 (1.13)	0.7 (0.53)
SV 750 B 风冷 Ex II (i) 3 G IIC T3 / (o) 3 GD IIC T3 (150 °C)(10 < T_a < 40 °C) X	根据要求提供	0.15 (1.13)	0.7 (0.53)
SV 750 BF 水冷 Ex II (i) 3 G IIC T3 / (o) 3 GD IIC T3 (150 °C)(10 < T_a < 40 °C) X	根据要求提供	0.15 (1.13)	0.7 (0.53)

关于与1和2类ATEX产品有关的所有询价和订单，敬请只使用本公司ATEX调查表。
ATEX调查表可参见全线产品目录末尾（与传真表在一起），或者，
登录因特网www.oerikon.com./leyboldvacuum并参见“文献”部分的“下载文件”。